Gambit

Kørebanesaks

Brugermanual DK

03.2026

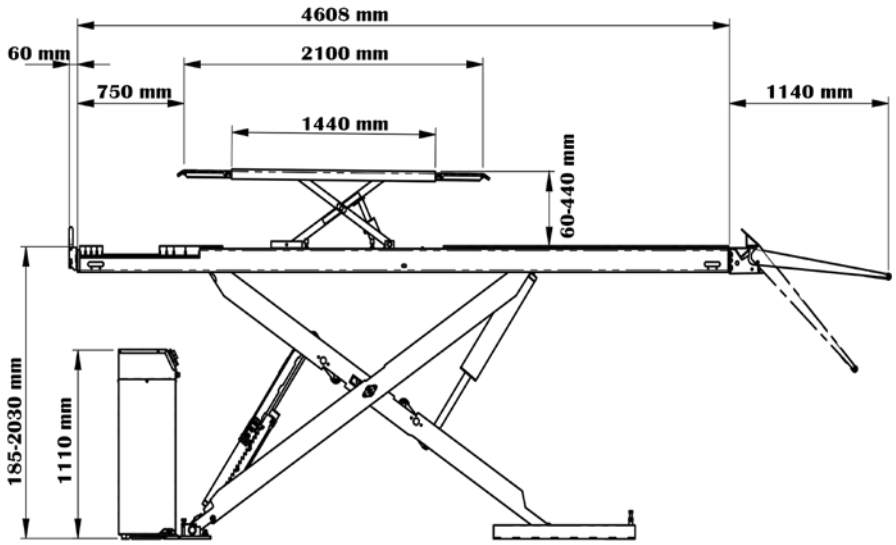
4608 mm
60 mm
2100 mm
750 mm
1140 mm
1440 mm
60-440 mm
185-2030 mm
1110 mm

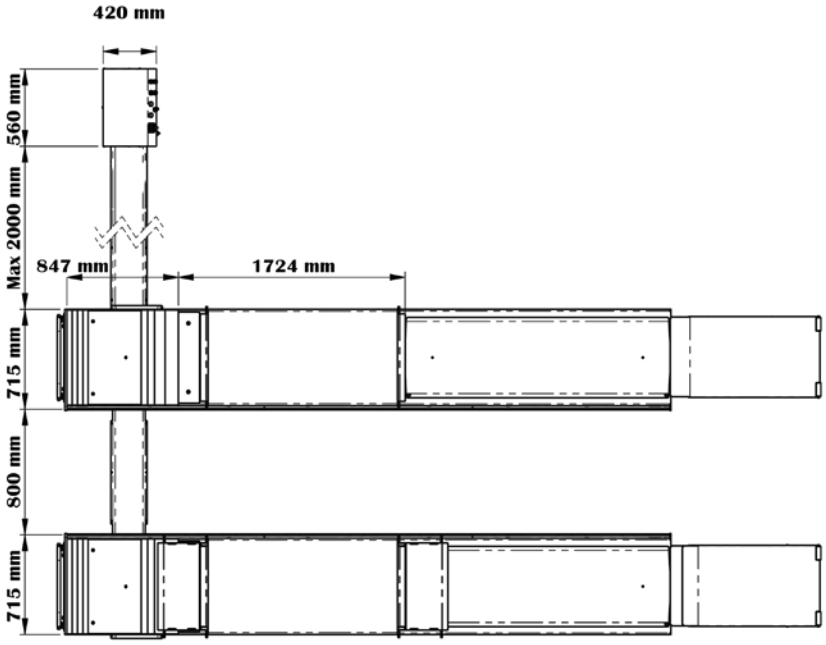
420 mm
560 mm
Max 2000 mm
847 mm
1724 mm
715 mm
800 mm
715 mm

INDHOLD

MÅLSKITSE FOR INSTALLATION PÅ GULV 6
WT-version – Lavprofilplatform 6
WT-version – Forstærket platform 7
W version 8
Service-/inspektionsstandardversion 9
Service-/inspektions R version 10

MÅLSKITSE FOR NEDSÆNKET INSTALLATION 11
WT-version – Lavprofilplatform 11
WT-version – Forstærket platform 12
W version 13
Service-/inspektionsstandardversion 14
Service-/inspektions R version 15

FUNDAMENTTEGNING 16
WT-version – Lavprofilkørebane 16
WT-version – Forstærket kørebane 17
WT+JB/W+JB version - Lavprofilkørebane 18
WT+JB version - Forstærket kørebane 19
Service-/inspektions version 20

GENEREL INFORMATION 21
Beskrivelse af lift 21
Identifikationsdata for liften 22
Tiltænkt anvendelse 22

GENERELLE SIKKERHEDSFORANSTALTNINGER 24
Løft og håndtering 24
Udpakning 25
Installationsområde 25

INSTALLATION 26
Procedure for montering af ankre 29

FARLIGE OMRÅDER 31

HYDRAULISK TILSLUTNING 31

TILSLUTNING AF LØFTEBORD – HYDRAULIKSYSTEM 32

PNEUMATISK TILSLUTNING 33

ELEKTRISK TILSLUTNING 34

SPECIFIKATIONER FOR SIKKERHEDSANORDNINGER 35

IDRIFTSÆTTELSE 36
Elektrisk system 36
Hydraulisk og pneumatisk system 36

DRIFTPROCEDURER 37

RUTINEMÆSSIG VEDLIGEHOLDELSE 39

BRUG AF LIFTEN 40

MANUEL NØDSÆNKNING 40
manuel nødsænkning af hovedløfter 41
manuel nødsænkning af frihjulsløfter 42
Opbevaring 43
Skrotning 43

INFORMATION OG ADVARSLER OM OLIE 44
Bortskaffelse af spildolie 44
Olielækager eller -spild 44
Forholdsregler ved brug af olie 44

FEJLFINDING 45

PNEUMATISK SYSTEMDIAGRAM FOR WT 46

HOVEDLØFT HYDRAULISK TILSLUTNINGSDIAGRAM 47

LØFTEBORD HYDRAULISK TILSLUTNINGSDIAGRAM 48

HOVEDLØFT HYDRAULISK KREDSLØBSDIAGRAM 49

LØFTEBORD HYDRAULISK KREDSLØBSDIAGRAM 50

LEDNINGSDIAGRAMMER 51
Version 400V - 3PH 52
Version 230V - 3PH 53
Version 230V - 1PH 54
Forbindelse af niveaukontakt – Hovedløft 55

PRIMÆR LIFT			
	BASIS MODEL		
Maksimal løftekapacitet	4500 kg	5500 kg	5500 kg
Plattformens længde	4200 mm	4600 mm	5200 mm
Plattformens bredde	690 mm	690 mm	690 mm
Afstand mellem platforme	900 mm	900 mm	900 mm
Løftetid	55 sek.	55 sek.	55 sek.
Sænketid (uden last)	55 sek.	55 sek.	55 sek.
Olietankkapacitet	39 L	39 L	39 L
Anbefalet hydraulikolie	ISO-L-HM46 ELLER ISO-L-HM32	ISO-L-HM46 ELLER ISO-L-HM32	ISO-L-HM46 ELLER ISO-L-HM32
Trykluftforsyning	6-10 bar	6-10 bar	6-10 bar

INDVENDIG FRIHJULSLØFTBORD	
	BASIS MODEL
Maksimal løftekapacitet	4000 kg
Plattformens længde	1440-2100 mm
Plattformens bredde	690 mm
Afstand mellem platforme	900 mm
Olietankkapacitet	6 L
Anbefalet hydraulikolie	ISO-L-HM46 ELLER ISO-L-HM32

STRØMFORSYNING – MOTOR	
	400V-3PH-50/60HZ
Hovedliftens motoreffekt	3 kW
Løftebordets motoreffekt	3 kW
Strømforbrug	11,3 A ved 400V
Hovedløftens motorvægt	25 kg
Løftebordets motorvægt	15 kg
Vægt af elektriske komponenter	2 kg
Støjniveau målt ved operatørens arbejdsposition	75,5 dB(A)

FASTGØRELSE – TEKNISKE SPECIFIKATIONER	
	BASIS MODEL
Gulvtype	Beton af klasse C25/30
Tilladelig trækbelastning på beton C25/30	390 kg
Gulvets planhed	3 mm/m
Type fastgørelsesanker	Mekanisk
Længde	130 mm
Huldiameter	Φ12 mm
Gevinddiameter	M8
Tilspændingsmoment for ankre	25 Nm

LIFTENS VÆGT			
	BASIS MODEL		
	Platform 4200 mm	Platform 4600 mm	Platform 5200 mm
Totalvægt af lift	2815 kg	2895 kg	3055 kg
Hovedpakkens vægt	2545 kg	2625 kg	2785 kg
Styreenhedens vægt	95 kg	95 kg	95 kg
Tilbehørsvægt	175 kg	175 kg	175 kg

MÅLSKITSE FOR INSTALLATION PÅ GULV

WT-version – Lavprofilplatform

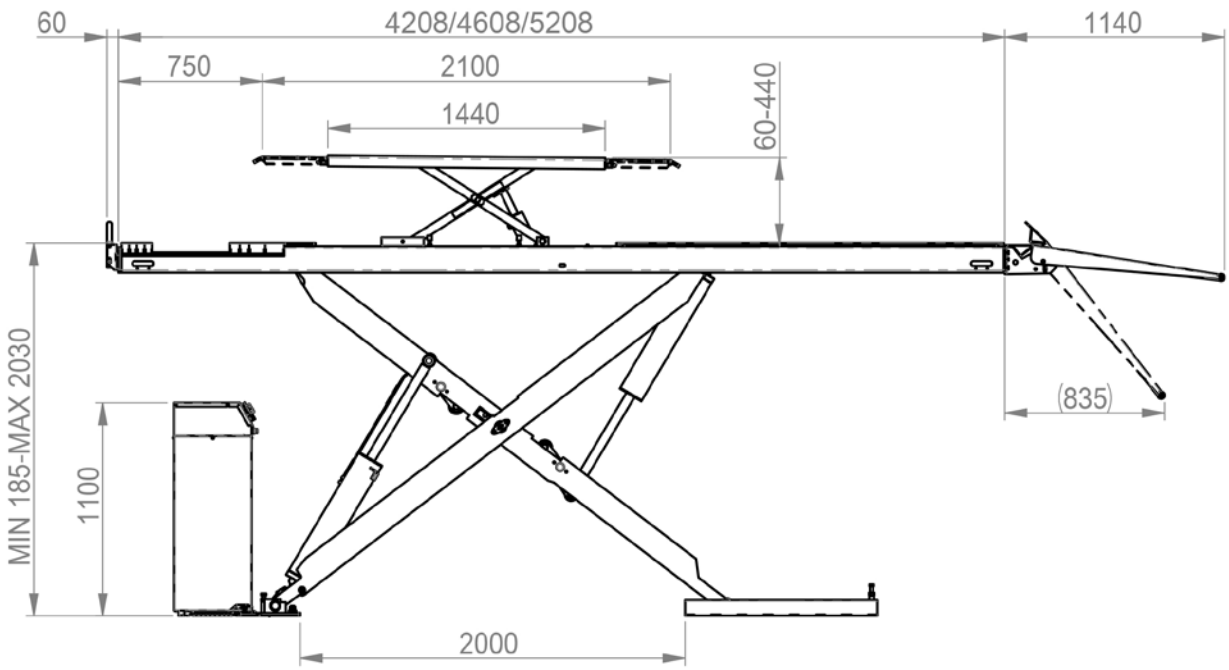

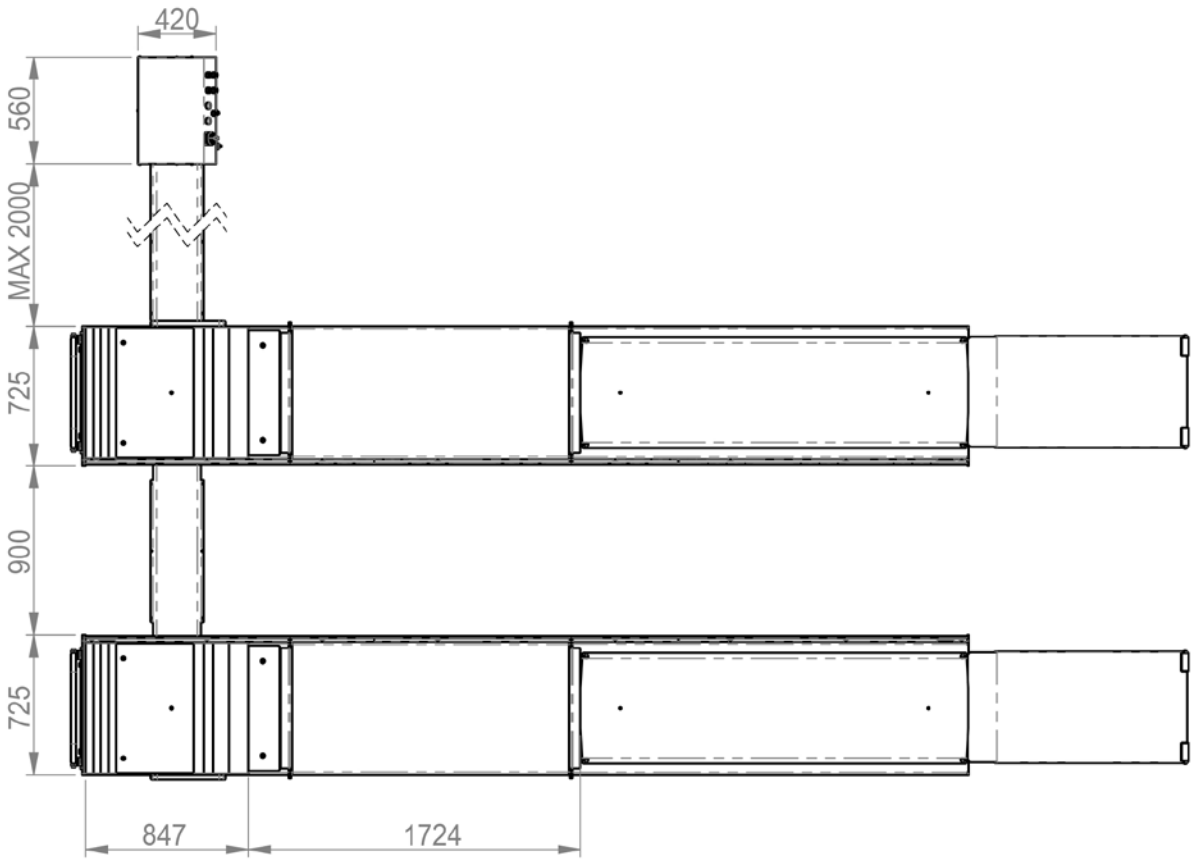

WT-version – Forstærket platform

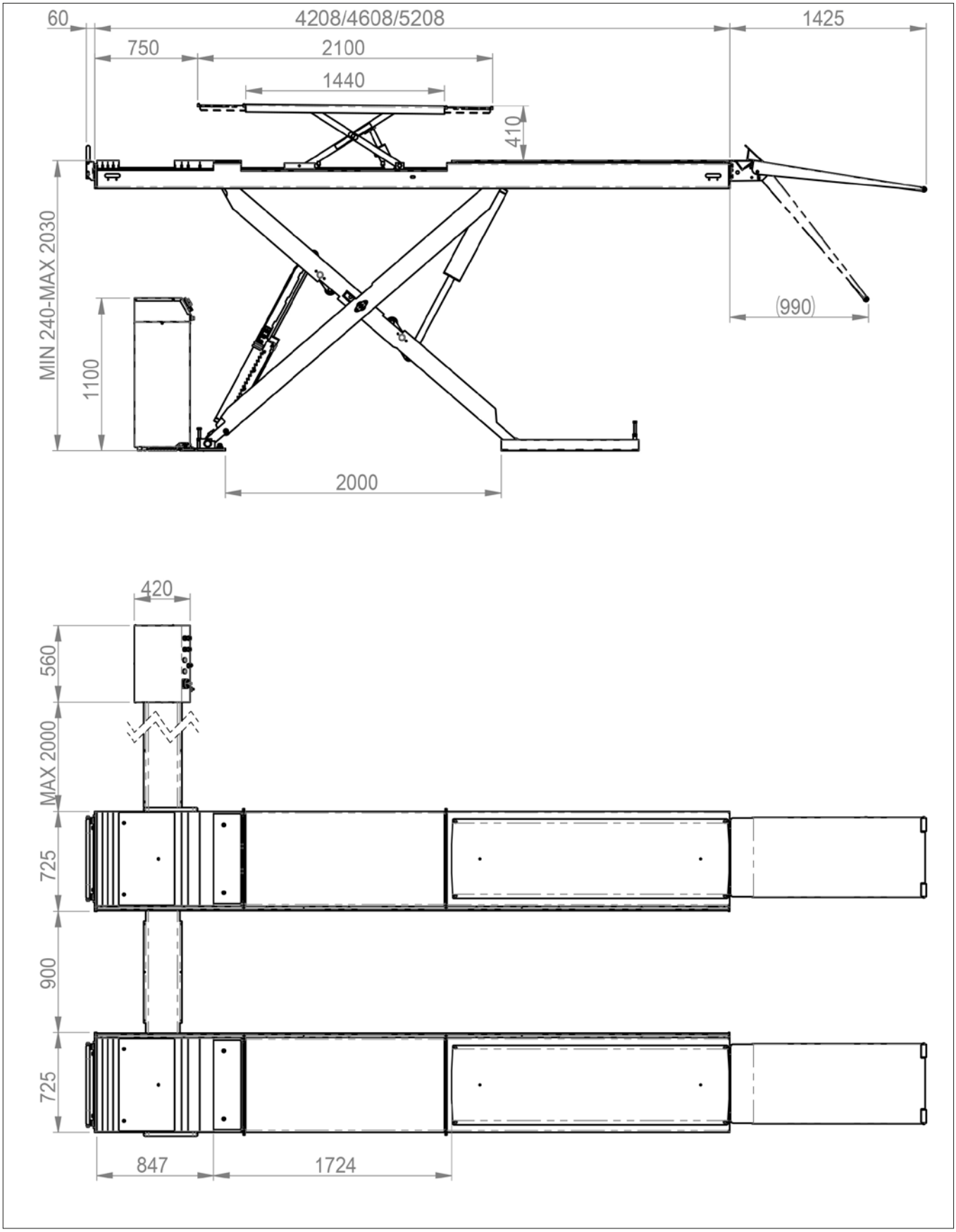

W version

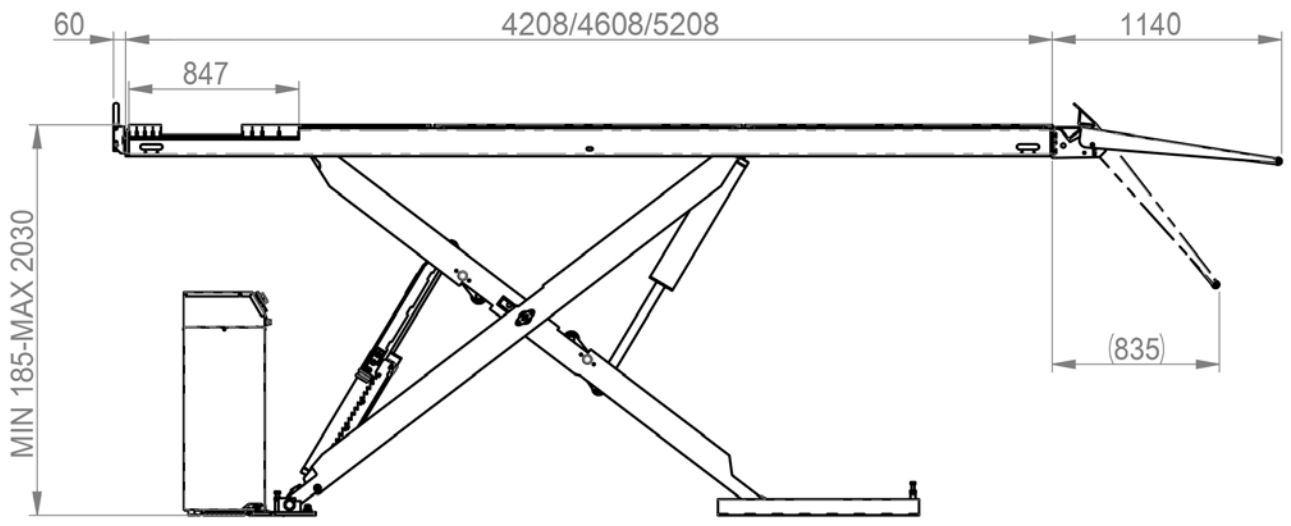
60
4208/4608/5208
1140
847
MIN 185-MAX 2030
(835)

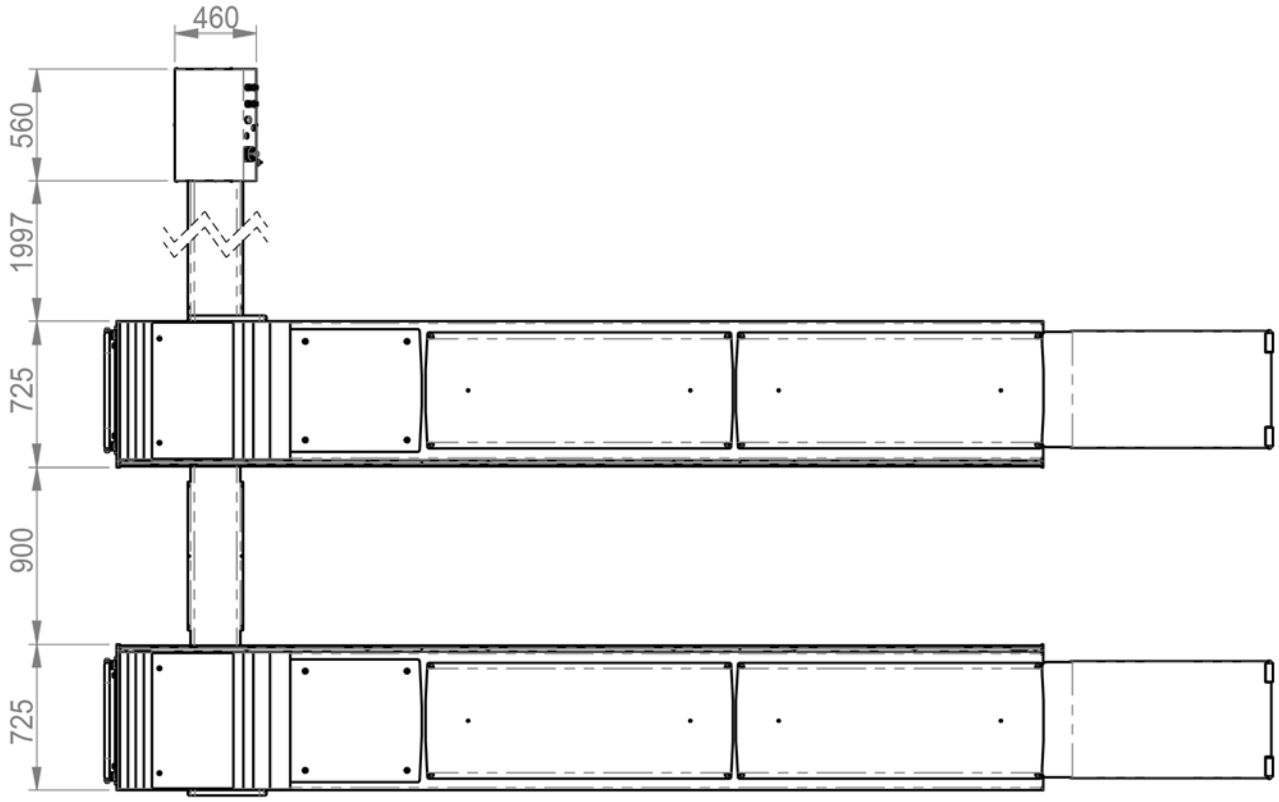
460
560
1997
725
900
725

Service-/inspektionsstandardversion

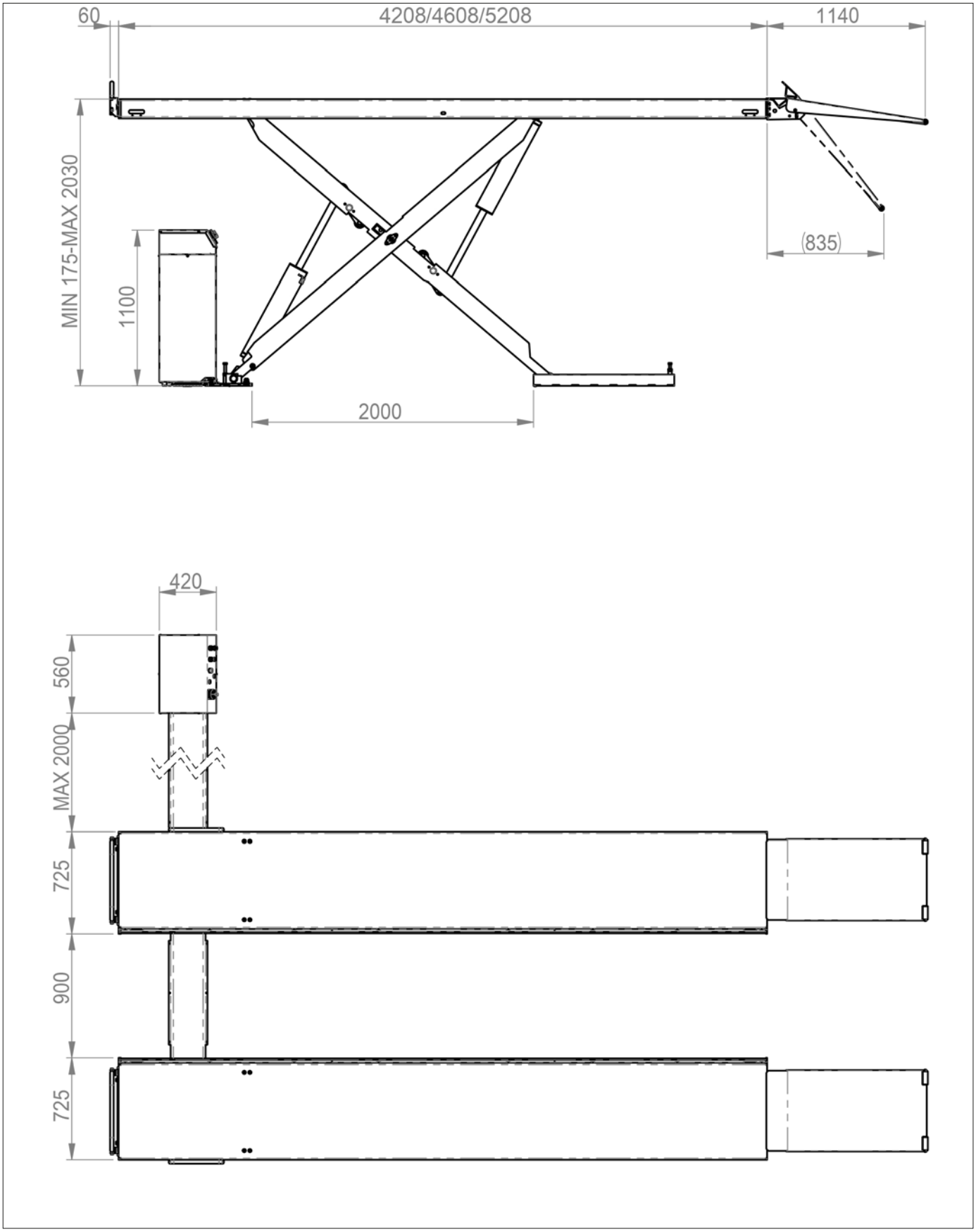

Service-/inspektions R version

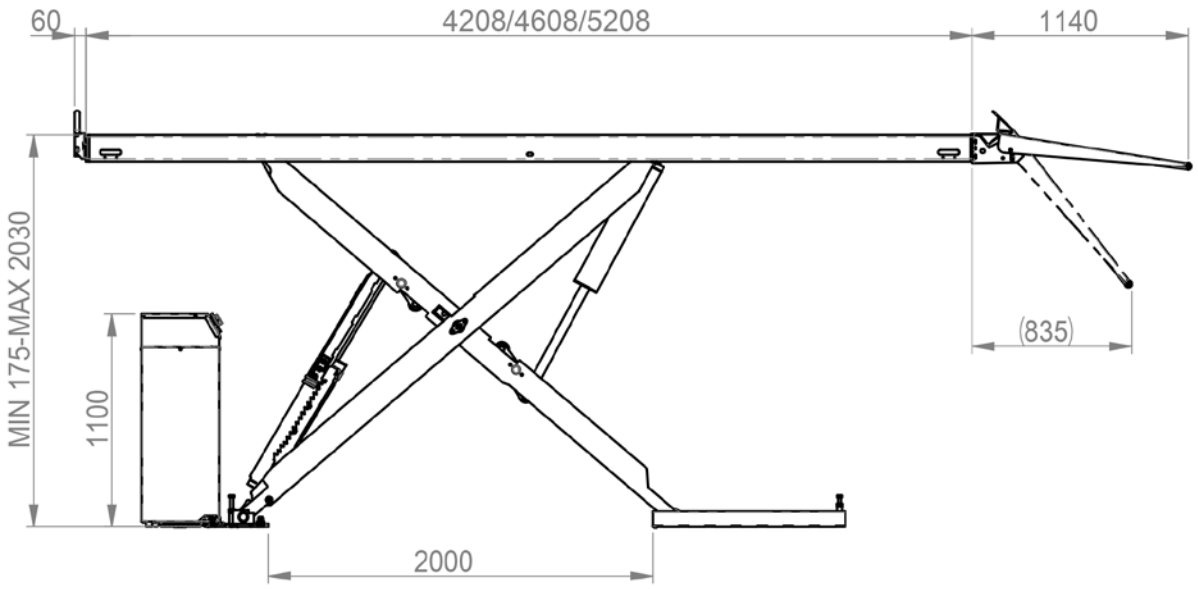

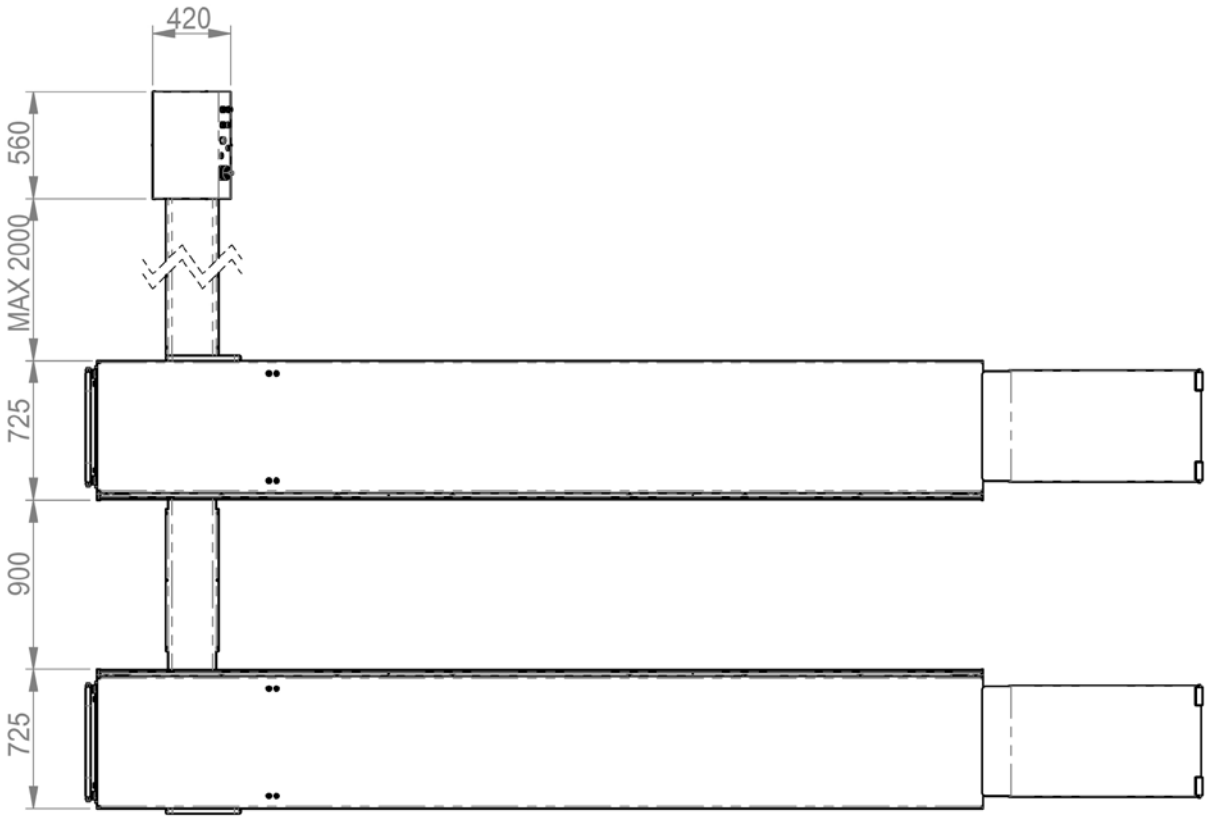

MÅLSKITSE FOR NEDSÆNKET INSTALLATION

WT-version – Lavprofilplatform

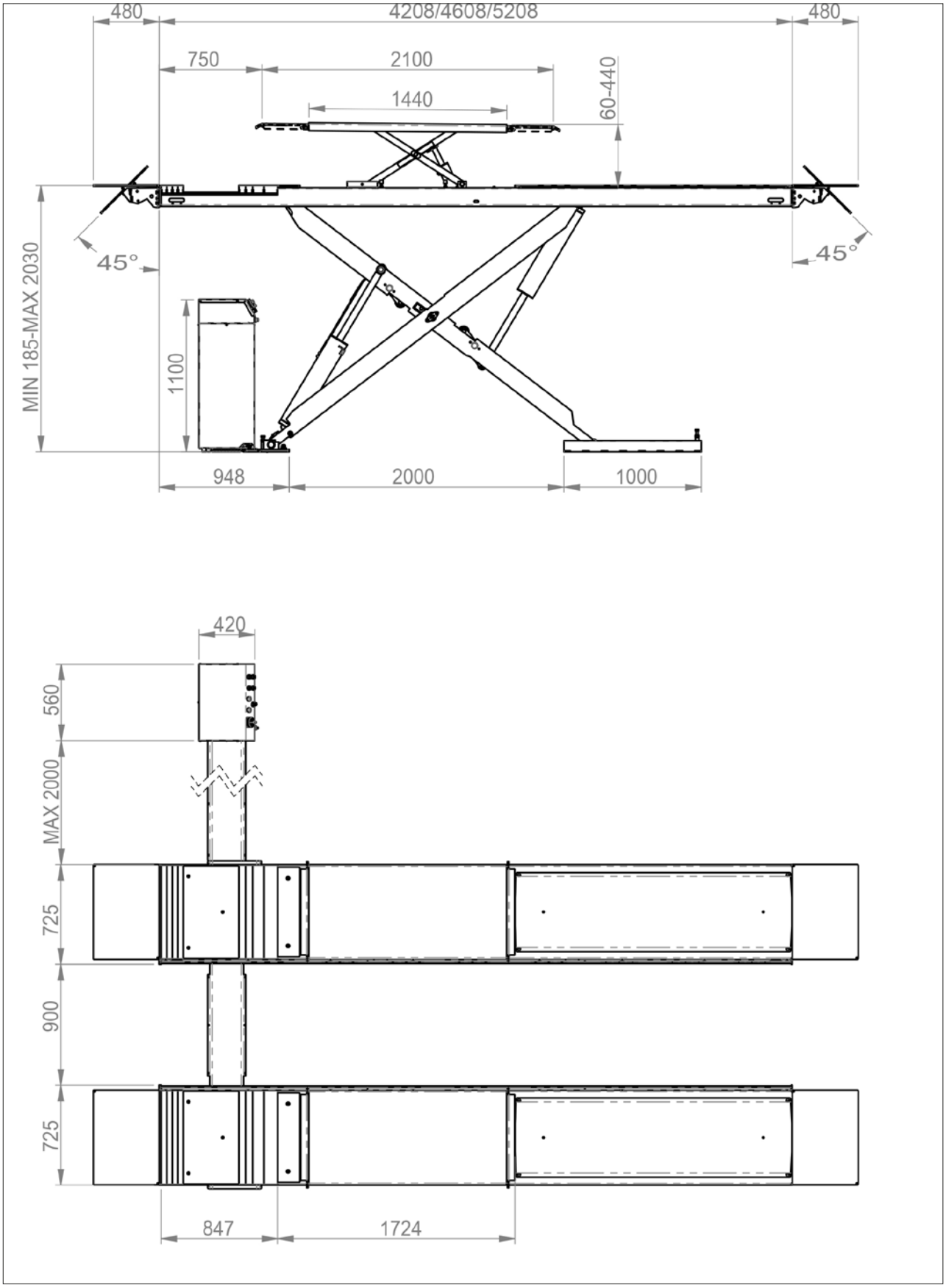

WT-version – Forstærket platform

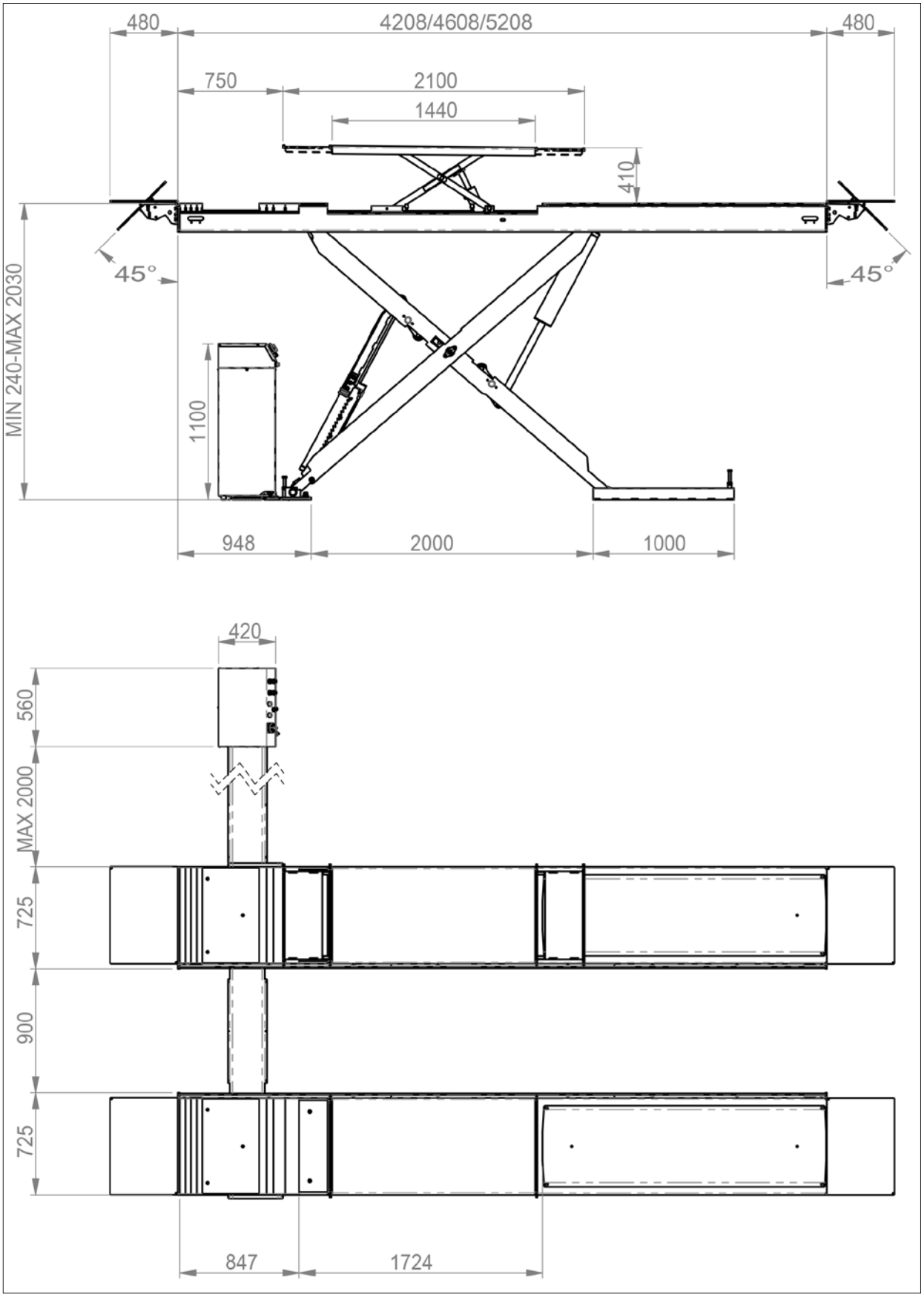

W version

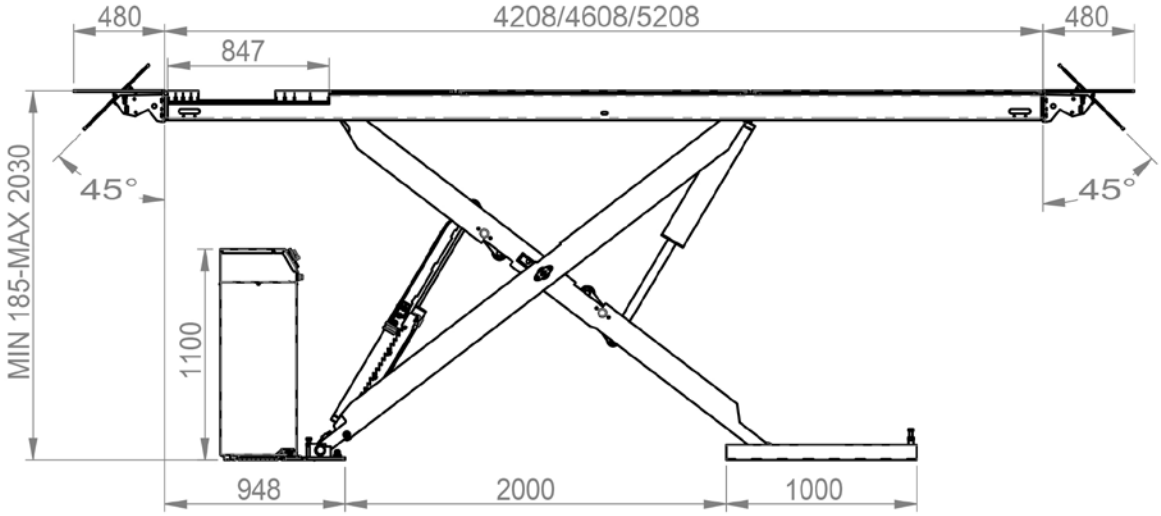
480
4208/4608/5208
480
847
45°
45°
MIN 185-MAX 2030
1100
948
2000
1000

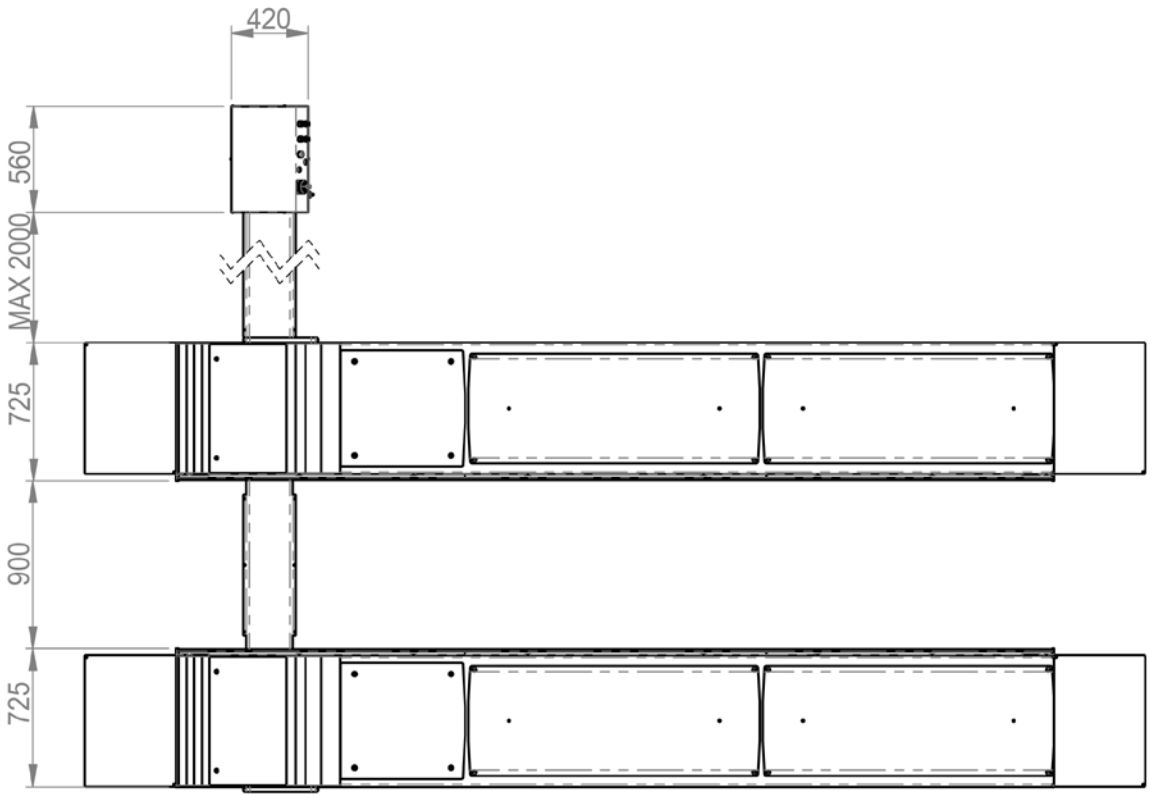
420
560
MAX 2000
725
900
725

Service-/inspektionsstandardversion

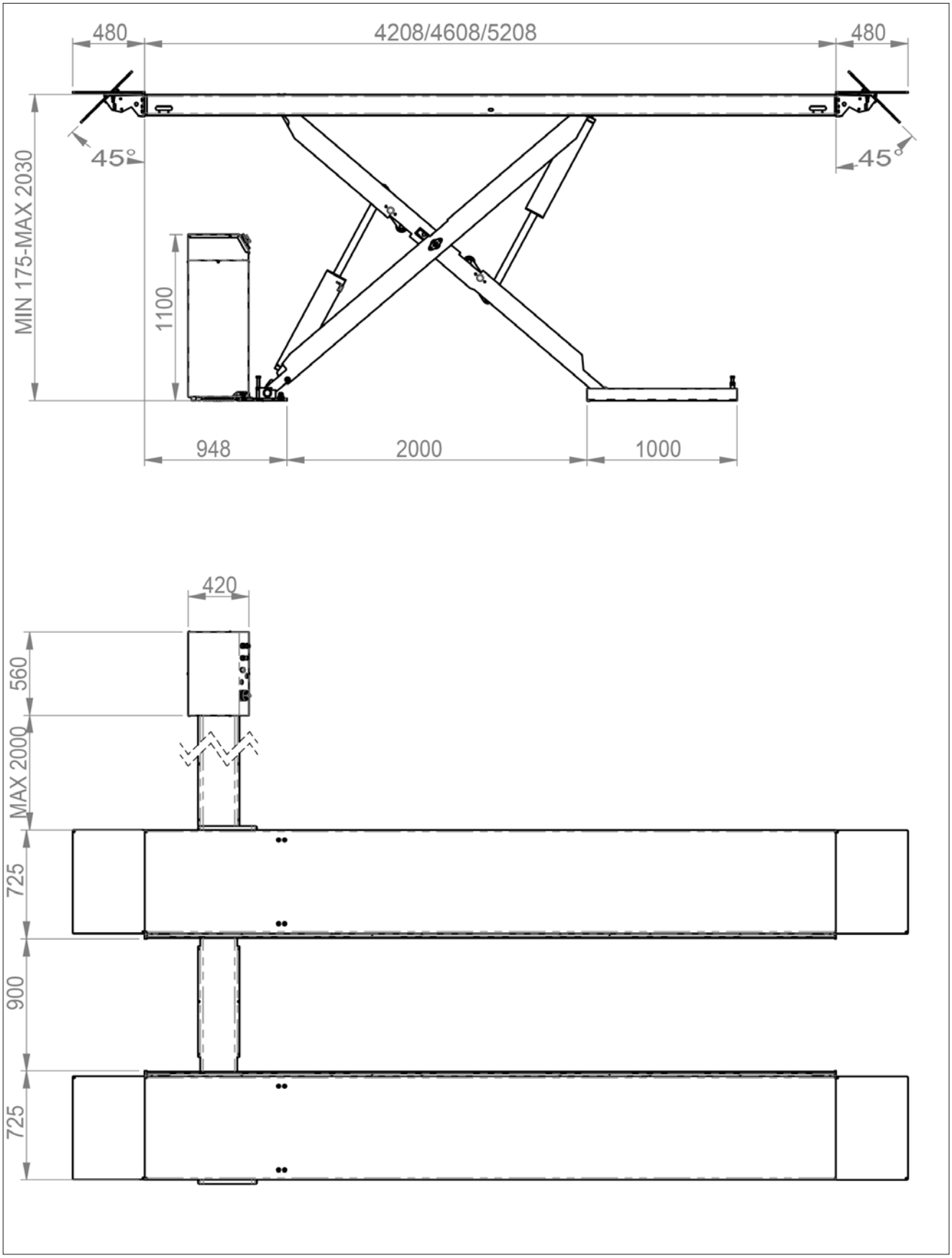

Service-/inspektions R version

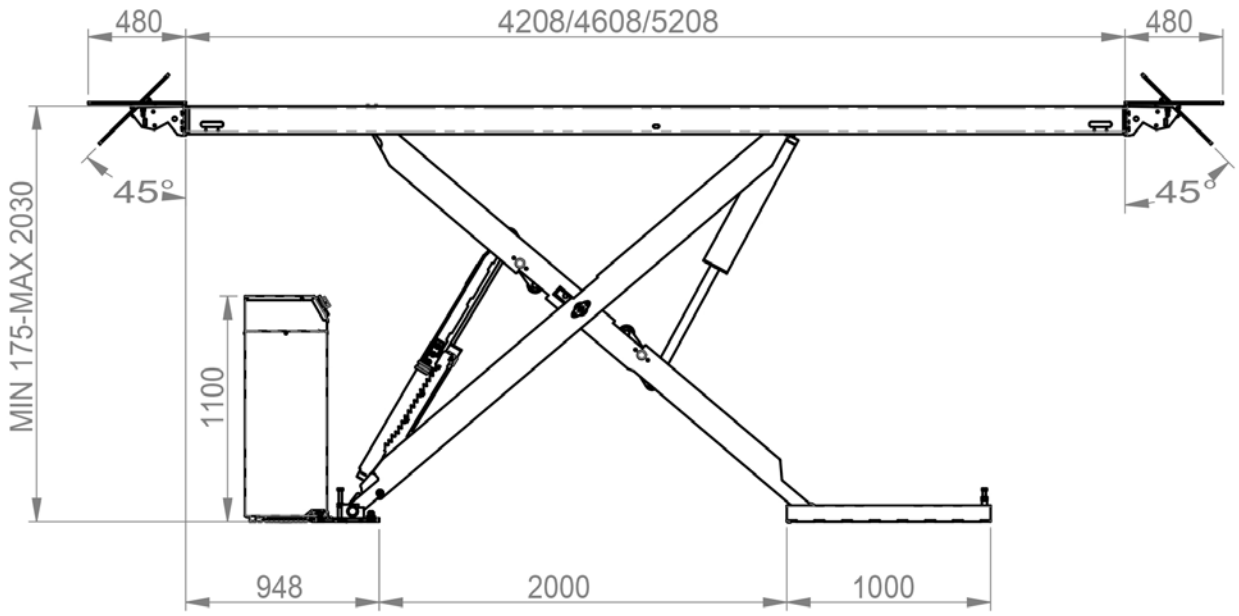

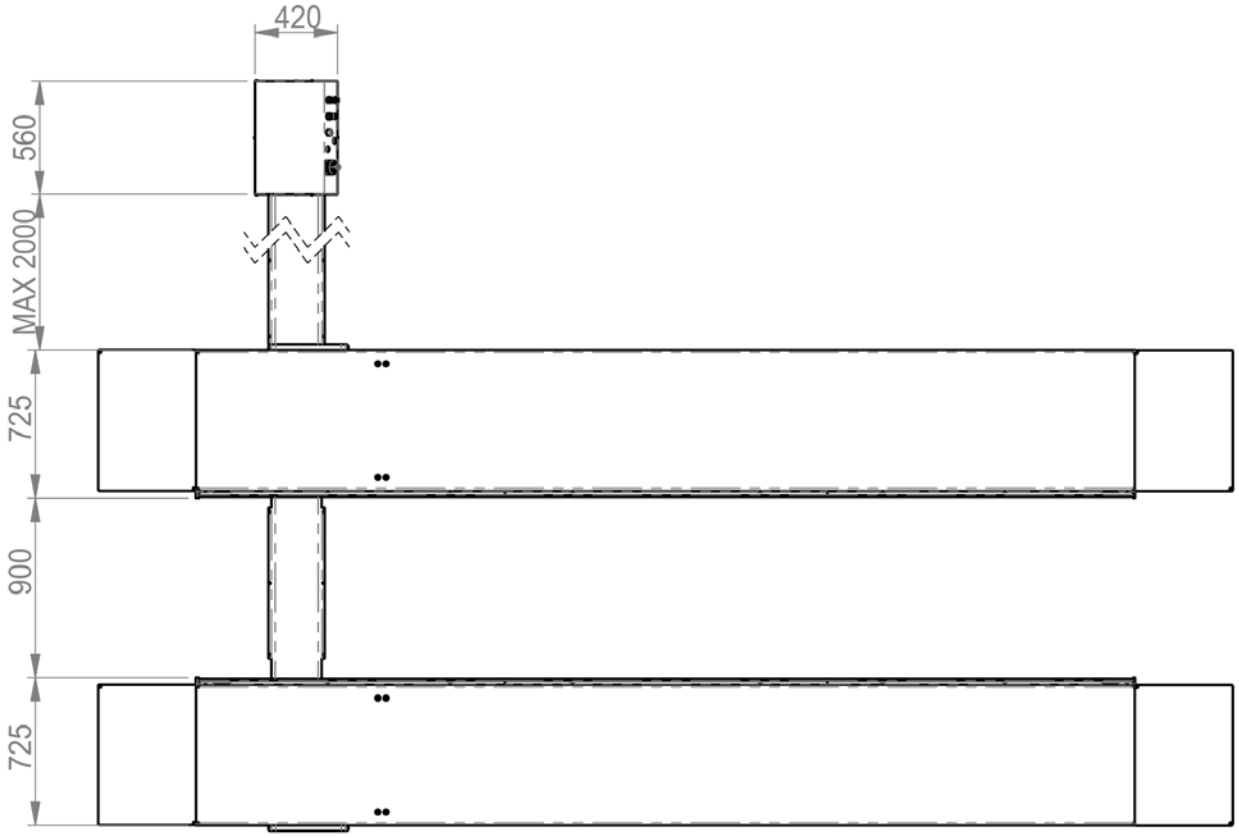

FUNDAMENTTEGNING

WT-version – Lavprofilkørebane

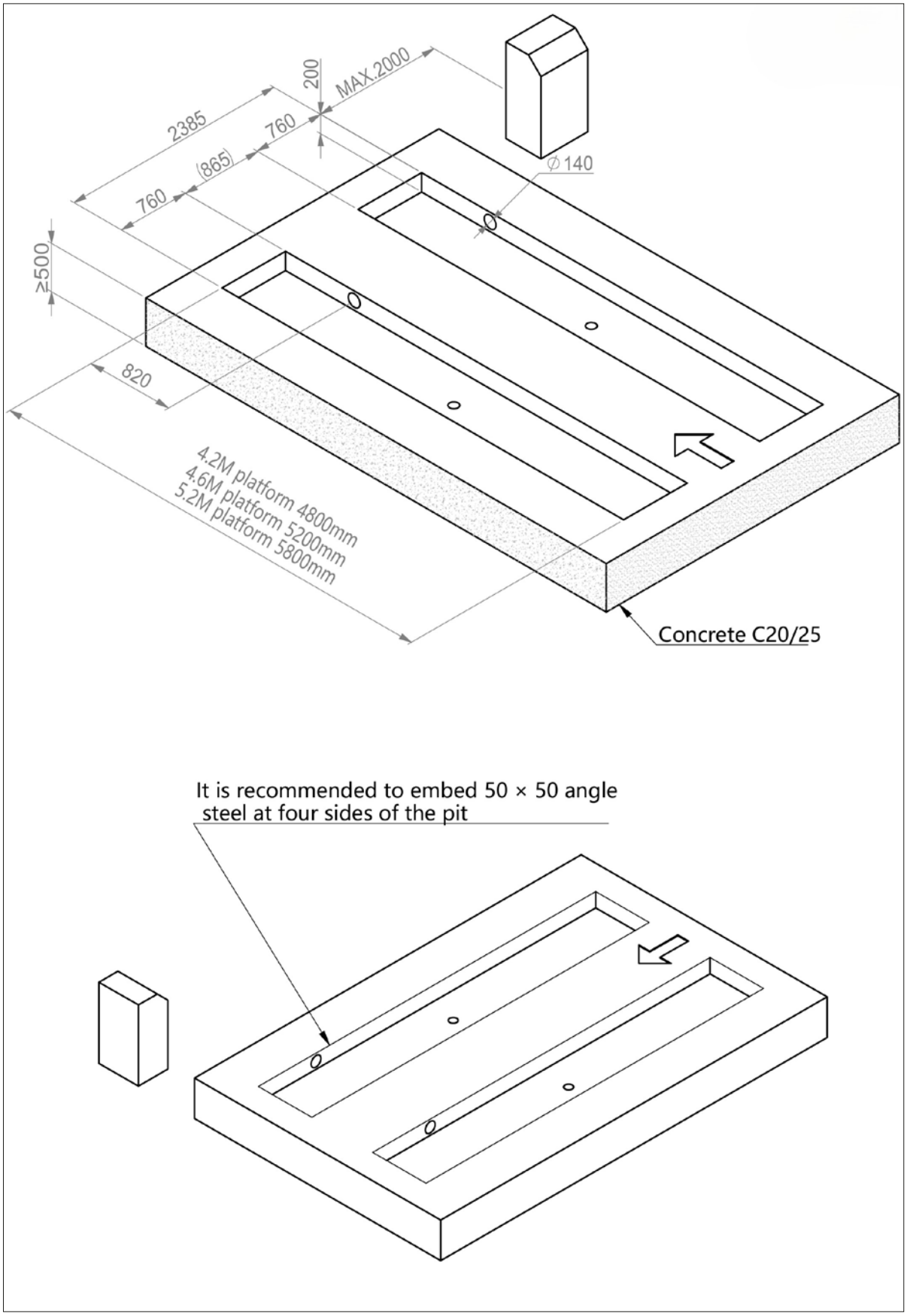

WT-version – Forstærket kørebane

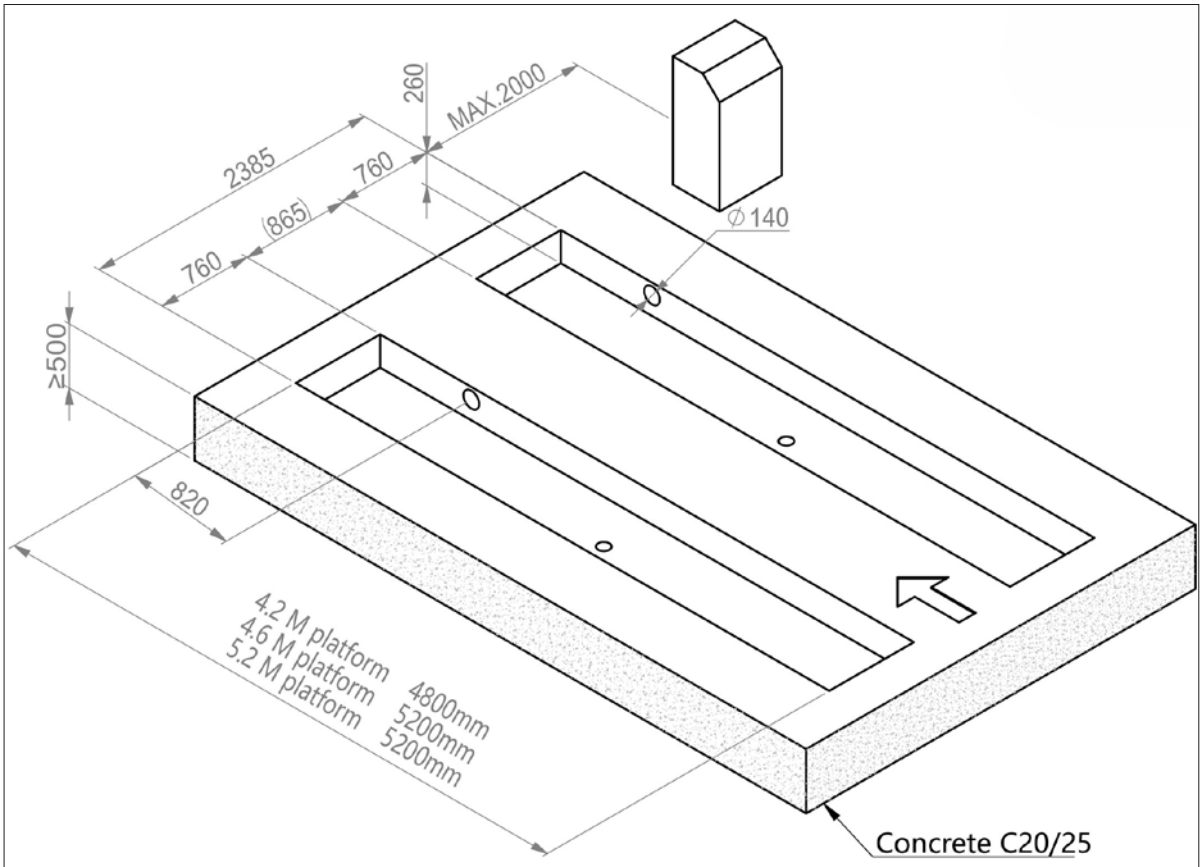

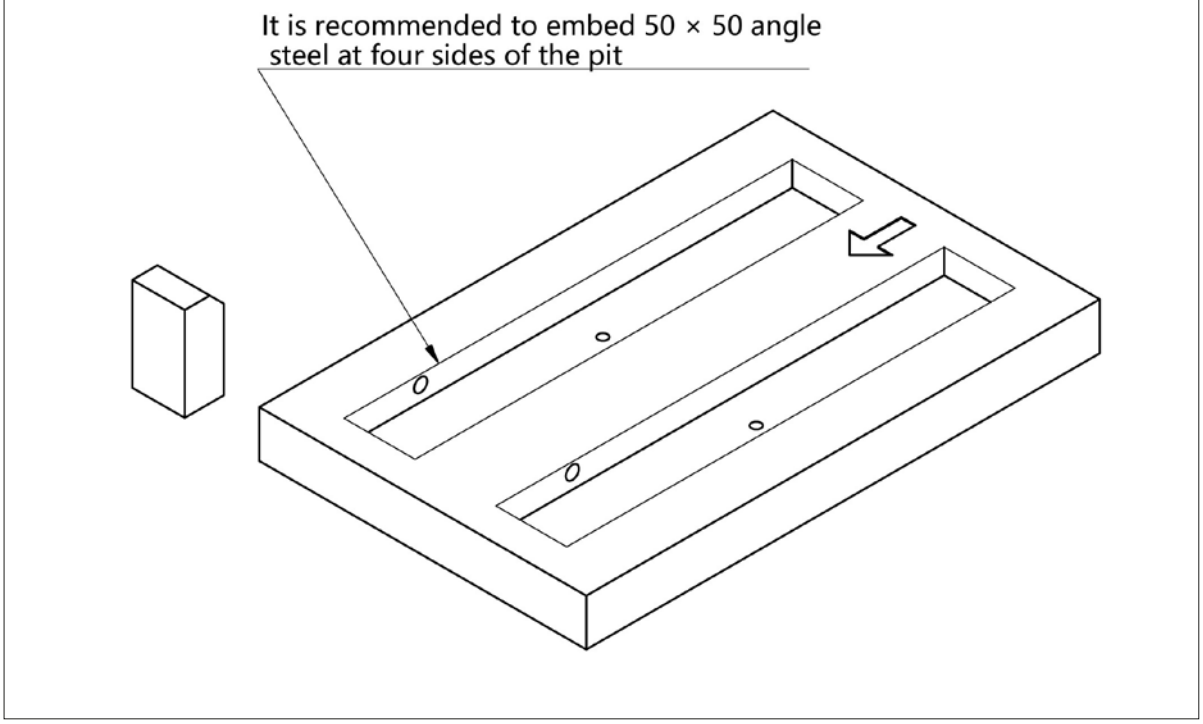

WT+JB/W+JB version - Lavprofilkørebane

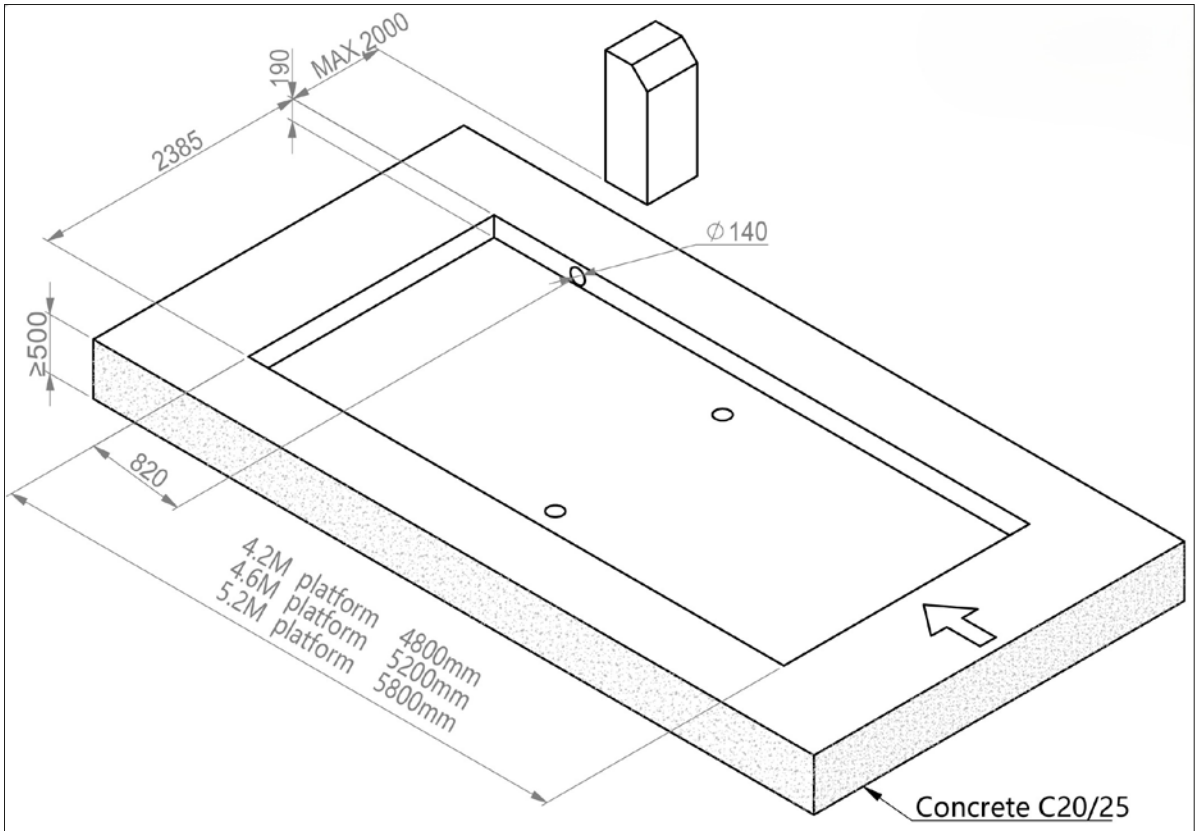

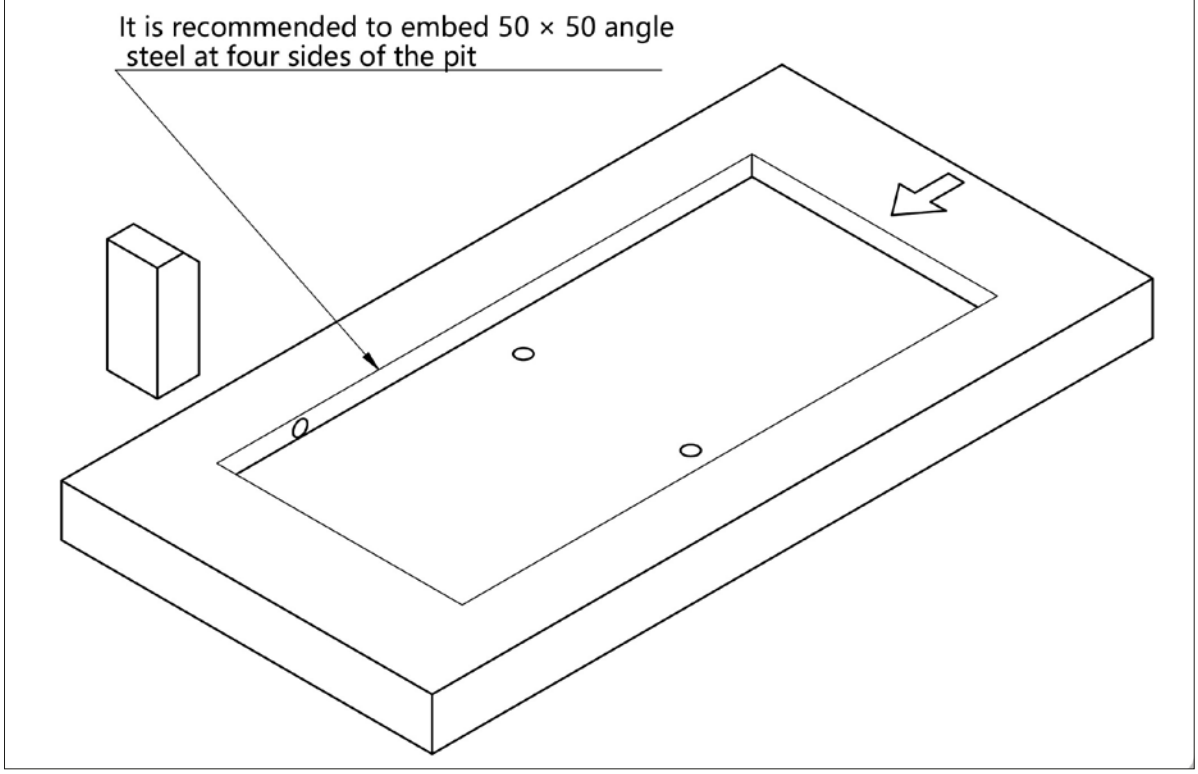

WT+JB version - Forstærket kørebane

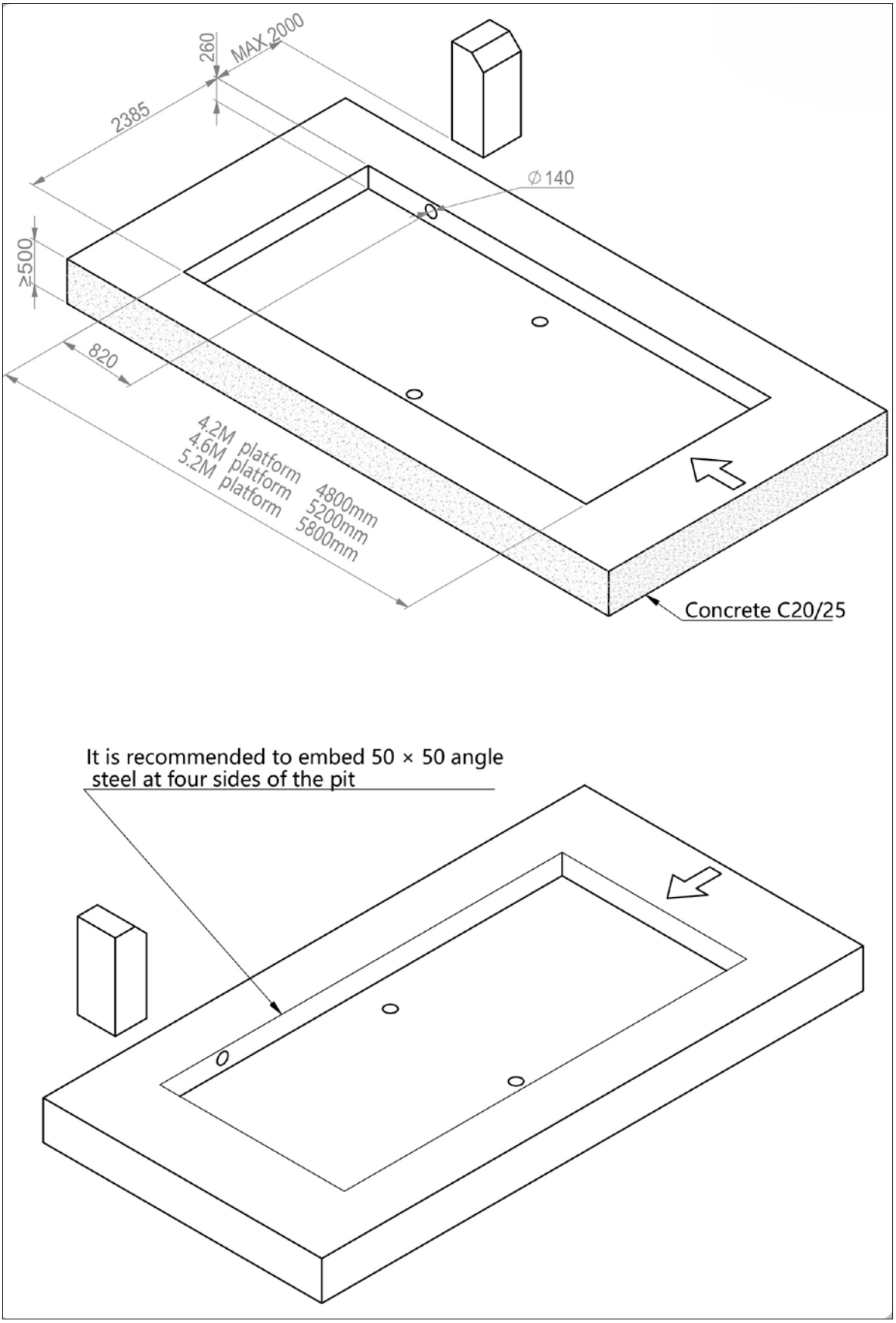

Service-/inspektions version

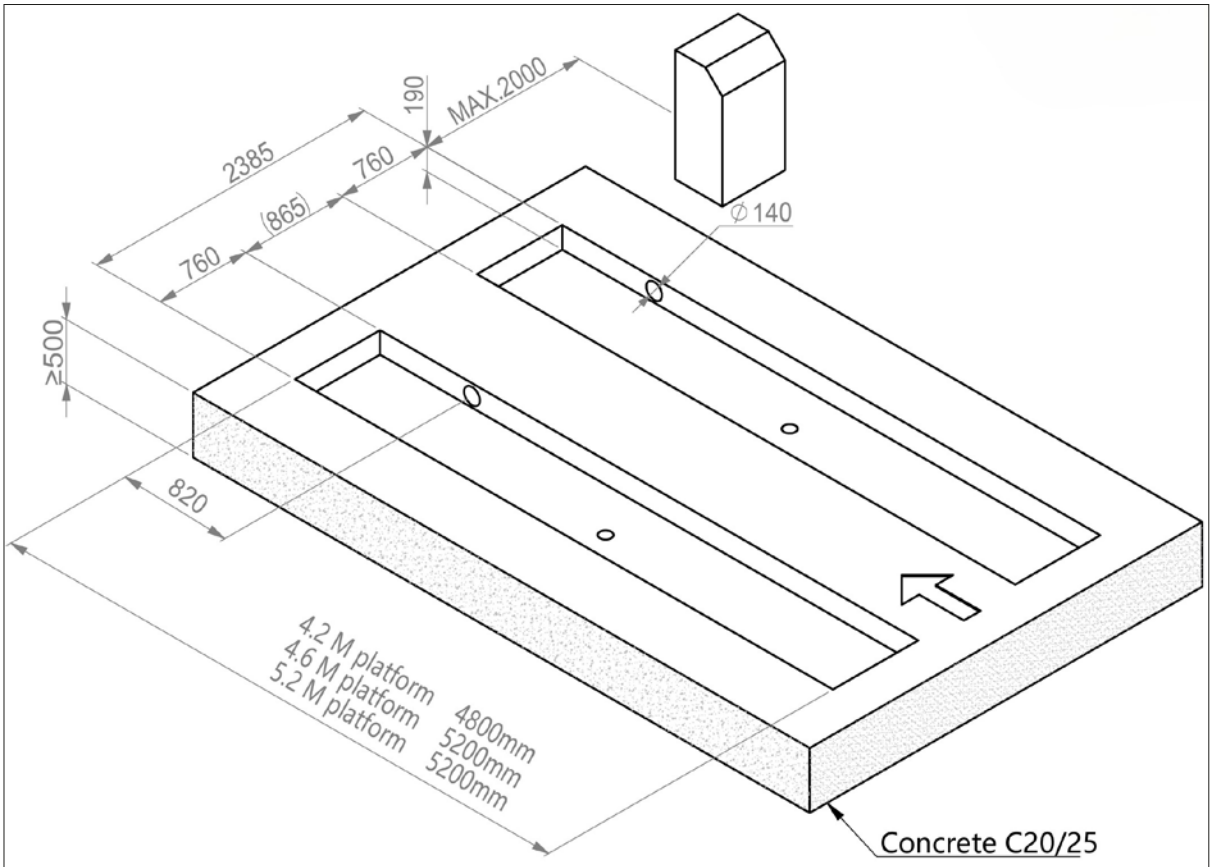

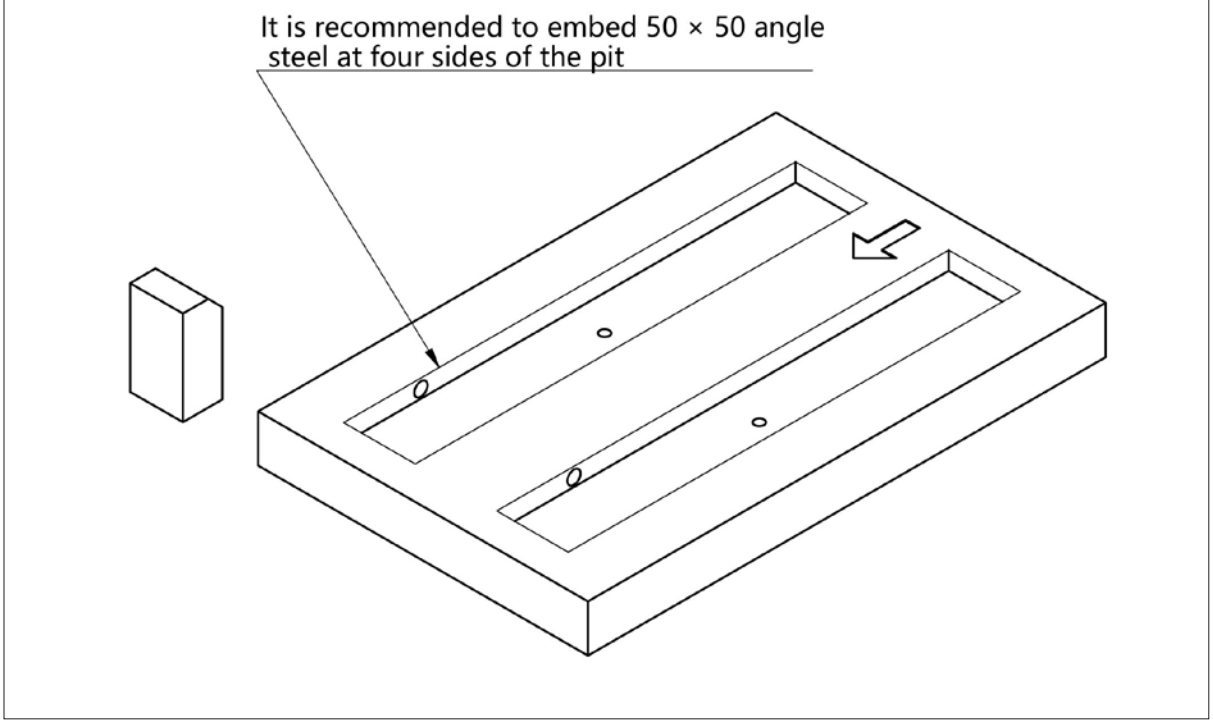

GENEREL INFORMATION

Beskrivelse af lift

Hovedkomponenter i liften

1. Base
2. Indre sakseelement
3. Ydre sakseelement
4. Kørebanestruktur
5. Hjulstop
6. Rampe
7. Hydraulisk cylinder
8. Løftebord
9. Betjeningsenhed

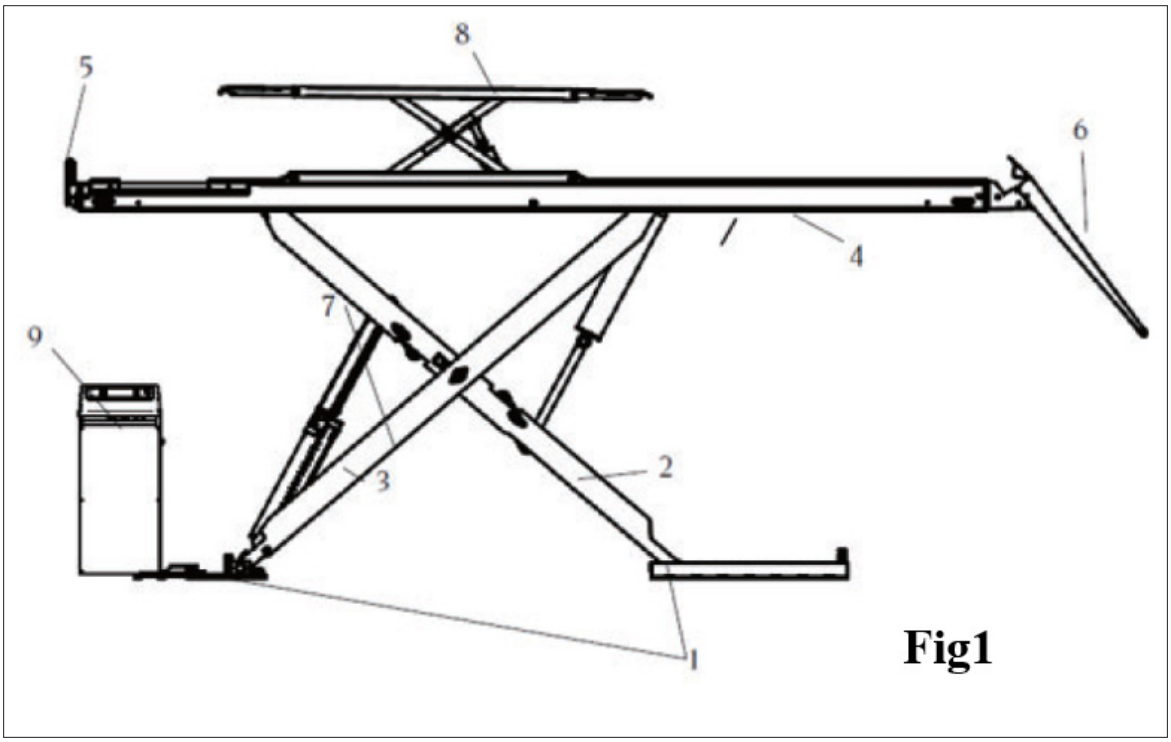

Fig1

Identifikationsdata for liften

Identifikationsdata for liften er angivet på mærkepladen, som er placeret på betjeningsenheden og under kørebanerne. Hver plade indeholder identifikationselementer og nogle tekniske data. Ud over fabrikantens oplysninger indeholder pladen også:

Mod.	–	Model
V	–	Forsyningsspænding i volt
A	–	Strømforbrug i ampere
kW	–	Optaget effekt i kW
Hz	–	Frekvens i Hz
Ph	–	Antal faser
bar/psi	–	Arbejdstryk i bar
Serial N.	–	Serienummer
ISO 9001	–	Certificering af kvalitetssystem
CE	–	CE-mærkning

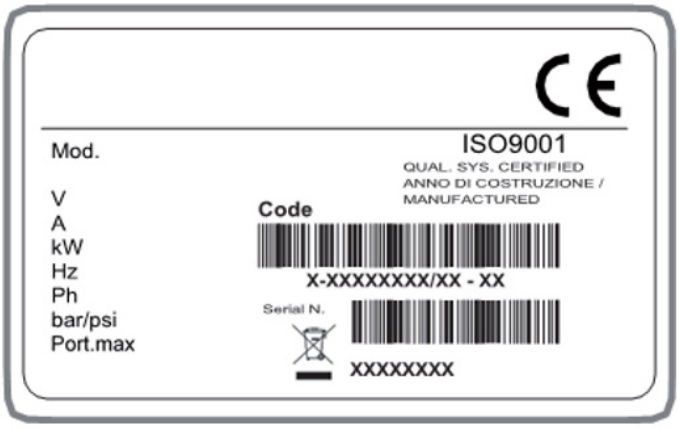

Brug disse oplysninger til at bestille reservedele og ved enhver kommunikation med producenten (forespørgsel om oplysninger). Det er strengt forbudt at fjerne denne plade.

Maskinerne kan gennemgå opdateringer eller mindre æstetiske ændringer og kan derfor afvige i detaljer fra de viste, uden at beskrivelserne i denne vejledning påvirkes.

Tiltænkt anvendelse

Denne brugervejledning udgør en integreret del af produktet: hvis liften videresælges, skal al dokumentation følge med. Læs advarsler og instruktioner i denne manual grundigt; de indeholder vigtige oplysninger om ”Sikker brug” og ”Vedligeholdelse”.

OPBEVAR DENNE MANUAL ET SIKKERT STED TIL FREMTIDIG BRUG

Denne lift er designet til at anvendes som løfteanordning til biler og lette transportkøretøjer med en maksimal vægt på 5500 kg.

Løftens design gør den egnet til både indendørs brug og udendørs brug under tag.
Lasten skal fordeles over kørebanerne i henhold til gældende regler, som for lifte med en maksimal kapacitet over 3500 kg foreskriver 1/3 foran og 2/3 bagved eller omvendt, med køretøjets hjul placeret mindst 300 mm fra enden af kørebanen.

Derfor må den maksimale nyttelast pr. aksel, 3667 kg (svarende til 2/3 af maksimal kapacitet), aldrig overskrides, da dette kan forringe stabiliteten og dermed den indbyggede sikkerhed i løfteanordningen. Af samme grund må belastningsforskelle mellem de to kørebaner ikke overstige 10 % af liftens maksimale belastningskapacitet.
Eksempel: venstre kørebane 2200 kg, højre kørebane 3300 kg.

VIGTIGT: For korrekt og sikker anvendelse af udstyret skal brugerne sikre en belysning på mindst 300 lux på anvendelsesstedet.

ADVARSEL
Liften må aldrig bruges til bilvask.

ADVARSEL
Brug af maskinen i potentielt eksplosive atmosfærer er forbudt.

ADVARSEL
Løft aldrig, selv meget lette, belastninger på kun én kørebane, da liften kan blive farligt ustabil.

ADVARSEL
Liften må ikke anvendes under nogen arbejdsforhold, som ikke specifikt er beskrevet i denne manual.
Især er det strengt forbudt at løfte personer.
Producenten kan ikke drages til ansvar for nogen skade forårsaget af forkert, urigtig eller ufornuftig anvendelse.

ADVARSEL
Liften må aldrig bruges til løft af skinnekøretøjer.

Garantibevis
Garantiperioden er 12 måneder fra datoen på købsfakturaen.
Garantien bortfalder øjeblikkeligt, hvis der foretages ændringer på maskinen eller dele heraf, som ikke er autoriseret.
Fastlæggelsen af den faktiske tilstedeværelse af fabrikationsfejl vil blive udført af personale udpeget direkte af producenten.

Teknisk assistance
Ved alle service- og vedligeholdelsesoperationer, der ikke er beskrevet eller angivet i denne vejledning, anbefales det altid at kontakte forhandleren, hvor købet er foretaget, eller salgsafdelingen hos leverandørvirksomheden.

GENERELLE SIKKERHEDSFORANSTALTNINGER

Dette udstyr er kun beregnet til professionel brug.

ADVARSEL
Kun én operatør må betjene udstyret ad gangen.
Liften må kun anvendes af særligt uddannet og autoriseret personale.
Enhver manipulation eller ændring af udstyret, som ikke er forudgående godkendt af producenten, fritager producenten for ethvert ansvar for skader, der opstår som følge heraf.

Fjernelse af eller manipulation med sikkerhedsanordninger udgør en overtrædelse af de europæiske sikkerhedsbestemmelser. Producenten fraskriver sig derfor ethvert ansvar, der måtte opstå som følge af manipulation med disse enheder**.**

- Maskinen må kun bruges i omgivelser, der er fri for eksplosions- eller brandfare.
- Originalt tilbehør skal anvendes. Vores maskiner er designet til brug med originalt tilbehør.
- Installationen skal altid udføres af kvalificeret personale og i fuld overensstemmelse med nedenstående instruktioner.
- Sørg for, at der ikke forekommer risikable forhold under drift: ved funktionsfejl skal maskinen straks standses, og den autoriserede forhandlers tekniske support kontaktes.
- Det er forbudt at opholde sig under køretøjet under løft og sænkning.

ADVARSEL
Selv mindre arbejde på det elektriske system må kun udføres af professionelt kvalificeret personale (se relevant lovgivning på området).

Løft og håndtering

Ved lastning/aflastning eller transport af udstyret til kunden skal det sikres, at transportmidler og løfteudstyr (f.eks. kraner, lastbiler osv.) er egnet til opgaven.
Det skal også sikres, at komponenterne kan løftes og transporteres uden risiko for at falde ned, med hensyntagen til pakkens størrelse, vægt, tyngdepunkt og sarte dele, der ikke må beskadiges.

Transportforhold for maskinen
Liften skal transporteres i sin originale emballage og opbevares i den position, som er angivet på emballagen.
Beskyt styreenheden mod vejrforhold og sørg for, at den ikke udsættes for store temperaturudsving.
Da liften er i sin emballage, skal den håndteres med en palleløfter eller gaffeltruck, idet gaflerne indsættes på de punkter, der vises i figurerne 2 og 3.

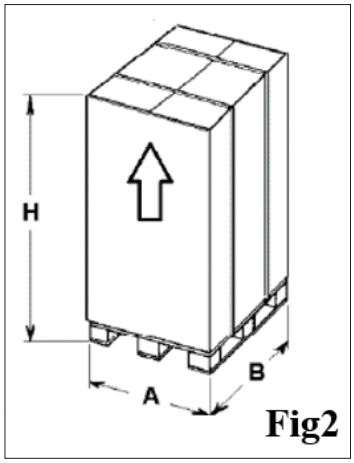

Fig2

Da liftens struktur er af betydelig størrelse, er den pakket ind i en træstruktur, som muliggør ophængning med passende stropper. Brug aldrig stålwirer.
Placeringen af stropperne og krogen er vist i figur 5. For korrekt løft, med stropperne korrekt spændt, bør krogen være mindst 2,5 meter fra emballagen.

Emballagemål	
Bredde (A)	650 mm
Dybde (B)	520 mm
Højde (H)	1250 mm

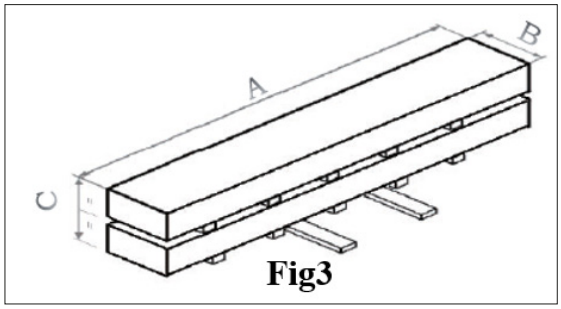

Fig3

Emballagemål	
Bredde (A) 5.5/4600	4800 mm
Bredde (A) 5.5/5200	5350 mm
Dybde (B)	800 mm
Højde (C)	400 mm

Udpakning

Efter at emballagen er fjernet, skal det kontrolleres, at udstyrets komponenter er ubeskadigede ved at sikre, at der ikke er synligt beskadigede dele (styreenhed, liftstruktur). I tilfælde af skade må udstyret (liften) ikke anvendes, og der skal kontaktes professionelt kvalificeret personale (din forhandler). Emballagematerialer (plastikposer, ekspanderet polystyren, søm, skruer, træstykker osv.) må ikke efterlades inden for børns rækkevidde, da de udgør en potentiel fare. Disse materialer skal afleveres til særlige indsamlingscentre, hvis de er forurenende eller ikke biologisk nedbrydelige.

Installationsområde

Installation af maskinen kræver et brugbart område på mindst 5860 x 7408 mm (fig4).
Fra betjeningspositionen har operatøren frit udsyn over hele liften og det omkringliggende område.
Operatøren må ikke tillade uautoriserede personer at komme ind i dette område og skal sikre, at det er frit for potentielt farlige genstande. Installer ikke på løse eller ustabile overflader. Overfladen, hvor liften installeres, skal kunne modstå de belastninger, der overføres under drift. Denne overflade skal have en bæreevne på mindst 25 kg/cm² og en modstandsklasse på 250 Rck.

Liftens kontaktflader mod gulvet skal være i niveau.

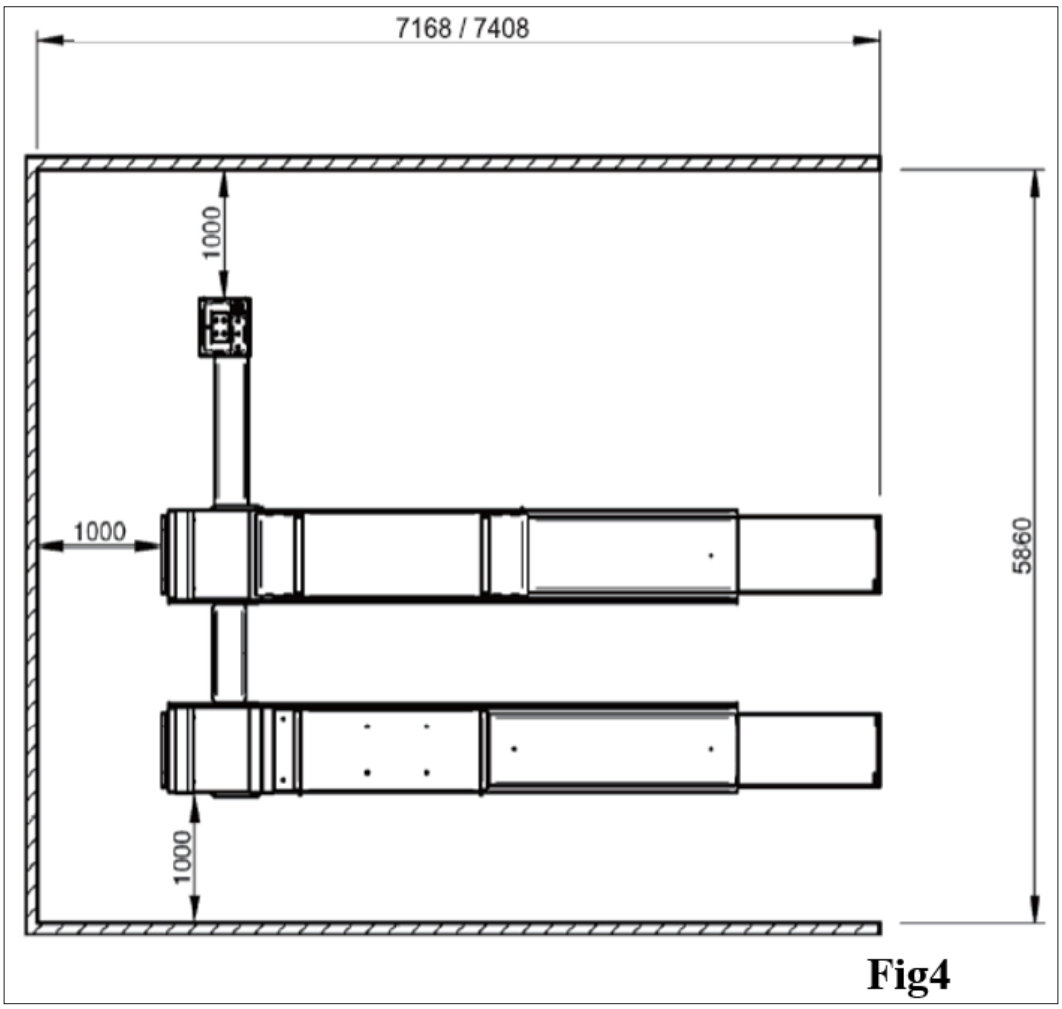

Fig4

Miljømæssige arbejdsforhold

Relativ luftfugtighed: 30 % til 95 % uden kondens.
Temperaturområde: 0°C til 40°C.

INSTALLATION

Maskinen er opdelt i tre pakker, hvoraf den største pakke med platformen skal flyttes med en 3T gaffeltruck.

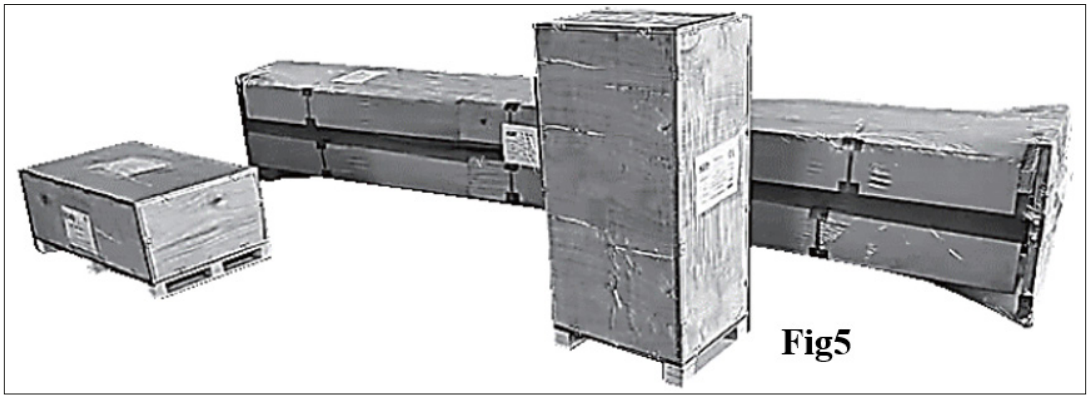

Fig5

Fjern den plastfolie, der dækker ydersiden af platformpakken (den største), og fjern forbindelsesbolten mellem de to platformpakker.

Bemærk: Fjern ikke papemballagen på nuværende tidspunkt!

Fig6

Anbring både de øverste og nederste lag af platformene på den ønskede placering med gaffeltruck.

Bemærk: Det er nødvendigt at bestemme platformens retning og position – for og bag, venstre og højre.

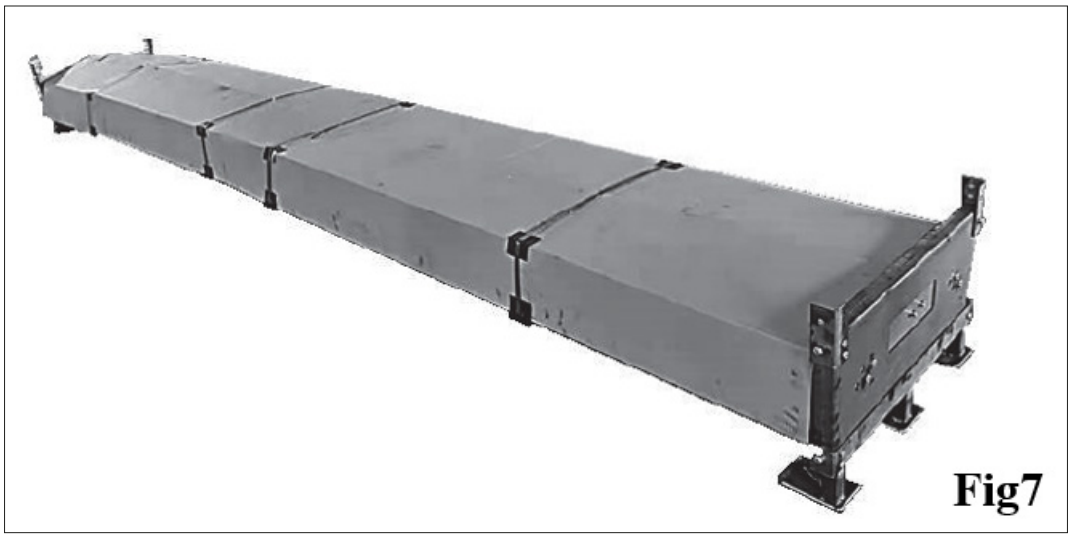

Fig7

Standardopstillingen er den, der vises i figur 8, hvor konsollen er placeret til venstre for liften, og kontrolpanelet vender væk fra liften.

Dette sikrer, at operatøren har frit udsyn til hele arbejdsområdet.
Positionsafstandene er vist i figur 8 med udgangspunkt i det forreste venstre hjørne af platformen som reference.

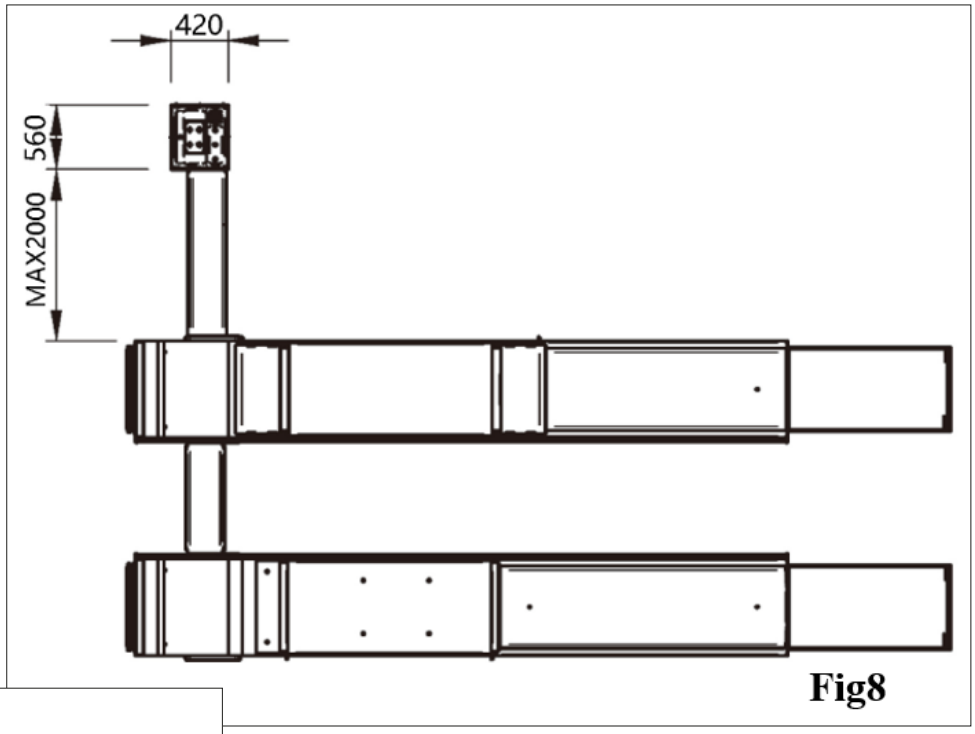

Fig8

Fig9

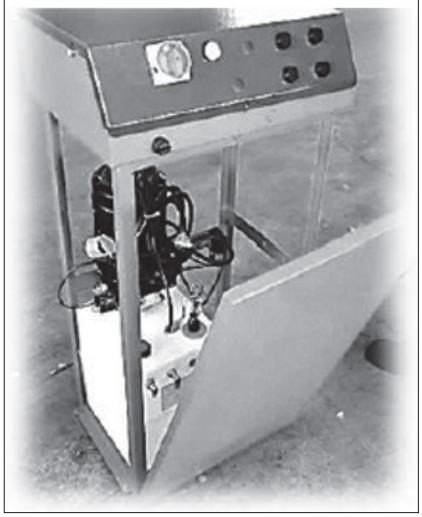

Fjern emballagen omkring konsollen helt og anbring den på den ønskede placering. Fjern derefter dækspladerne på konsollens fire sider;

Bemærk: Kontroller om konsollens ydre fremstår i god stand, og om strømparametrene på typeskiltet svarer til oplysningerne på ordren.

Fjern papemballagen uden på platformpakken samt de resterende fastgørelsesdele.

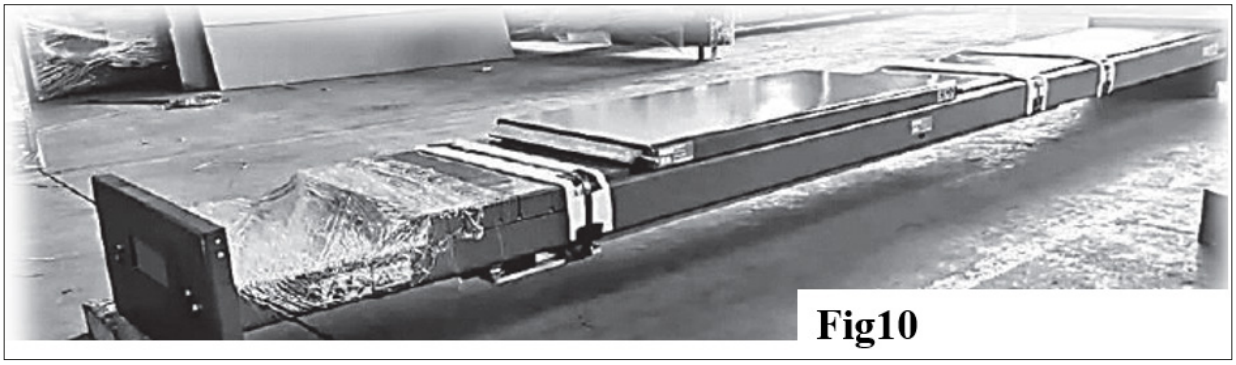
Fig10

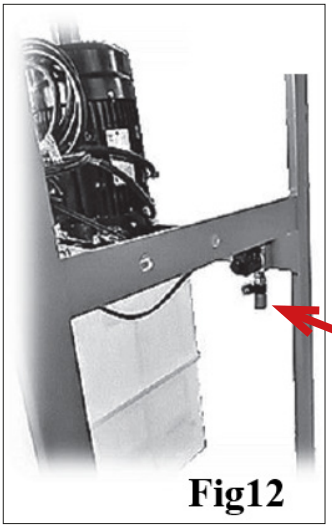
Fig12

Fyld olietanken op (Figur 13).
Anbefalet hydraulikolie:
API CIS32 eller 46 anti-wear hydraulikolie

Tilslut luftforsyning (Figur 12)

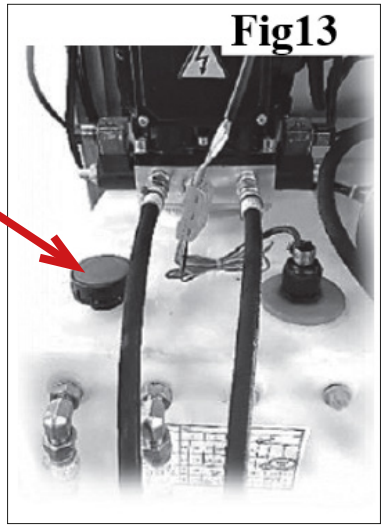
Fig13

Tilslut strømforsyning.

Fig14

Løft og indkøring

Bemærk: Under indkøringsprocessen er det nødvendigt at kontrollere, om der er olielækage eller luftlækage ved tidligere tilsluttede samlinger.

Bemærk: Afstandspositionen for det bevægelige gaffelbeslag er 2000 mm, og det skal være parallelt med saksearmen, og afstanden på begge sider skal være ens.
Bemærk: Ved første installation skal liften hæves til det højeste punkt, og derefter skal "Op"-knappen holdes nede i 20 sekunder for at udlufte olierørene. Derefter sænkes liften. Processen med at hæve og sænke skal gentages mindst tre gange for at udlufte systemet fuldstændigt. Hovedliften og løftebordet skal udluftes separat.

Fjern fastgørelsespakkepladen i begge ender af platformen, når der er løftet til en passende højde.
Monter ankerboltene.

Procedure for montering af ankre

Liften skal fastgøres til gulvet. Til denne operation er følgende udstyr nødvendigt:

1. Slagbor til betonboring med Ø 18 mm bor.
2. 16 FISCHER ekspansionsankre til tung fastgørelse, type M16*150 bevægelige ekspansionsbolte (eller tilsvarende modeller).
3. Momentnøgle med en maksimal indstilling på mindst 25 Nm.

Sørg for, at betonen tilhører en Rck-modstandsklasse større end 250 kg/cm² i en minimumsdybde på 140 mm.

Fremgangsmåde:
Bor med Ø = 18 mm bor til en dybde på 180 mm. Rengør hullet. Bank ekspansionsankrene ned i hullet med en hammer. Brug eventuelt de medfølgende afstandsskiver. Spænd boltene med en momentnøgle indstillet til 25 Nm. (Hvis denne værdi ikke kan opnås, er hullet for stort, eller betonen er ikke tilstrækkelig solid).

ADVARSEL
Enhver skade, der opstår som følge af manglende overholdelse af ovenstående instruktioner, kan ikke pålægges producenten og kan medføre, at garantien bortfalder.

ADVARSEL
Ved valg af installationssted skal gældende regler for arbejdssikkerhed overholdes.

ADVARSEL
Liften må kun installeres indendørs eller på overdækkede steder, der er beskyttet mod vejrlig.

VED INSTALLATION I NIVEAU MED GULVET, SKAL DEN DOKUMENTATION, DER LEVERES AF PRODUCENTEN, ANVENDES SOM REFERENCE FOR GRAVEN.

Installation på gulvniveau – Monter rampe og sikkerhedsbom

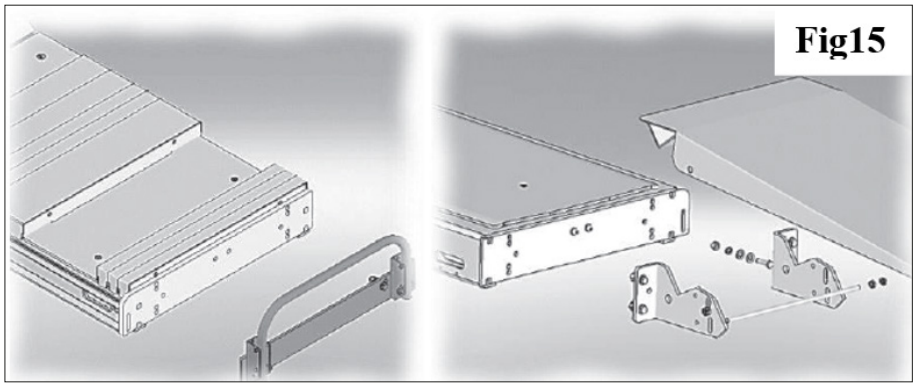

Installation i nedfældet niveau – Monter plader

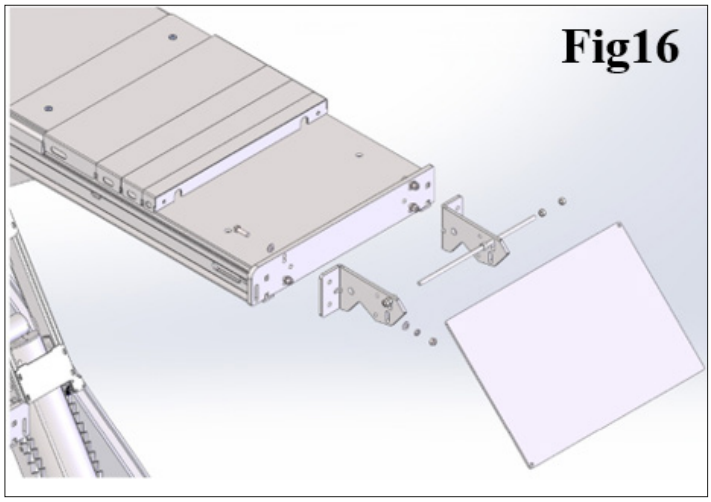

Maskinens funktionstest uden belastning

Når platformen når det laveste punkt, skal der efterfyldes hydraulikolie i henhold til den krævede kapacitet.
Ellers vil den sekundære sænkefunktion fejle, eller starthøjden for sænkning vil være for høj.

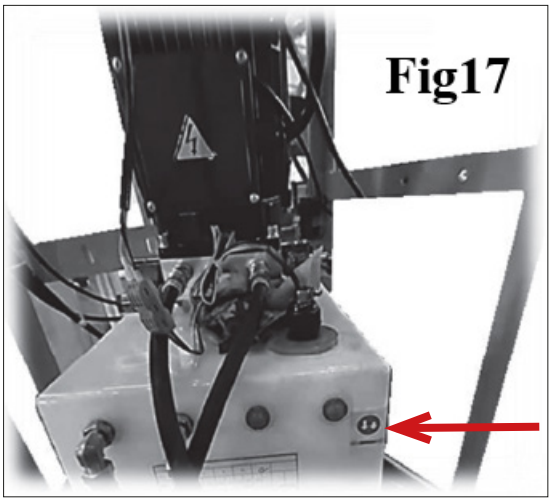

FARLIGE OMRÅDER

Inden brug af liften skal du sikre, at der ikke befinder sig uvedkommende personer i det farlige område afgrænset af den gule stribe (Figur 18).

Personer må under ingen omstændigheder opholde sig i eller passere det farlige område afgrænset af den gule stribe (Figur 18). Figur 18 viser liftens farezoner for personer. Det er strengt forbudt at nærme sig dette område, når liften er i bevægelse, på grund af fare fra alle bevægelige maskindele.

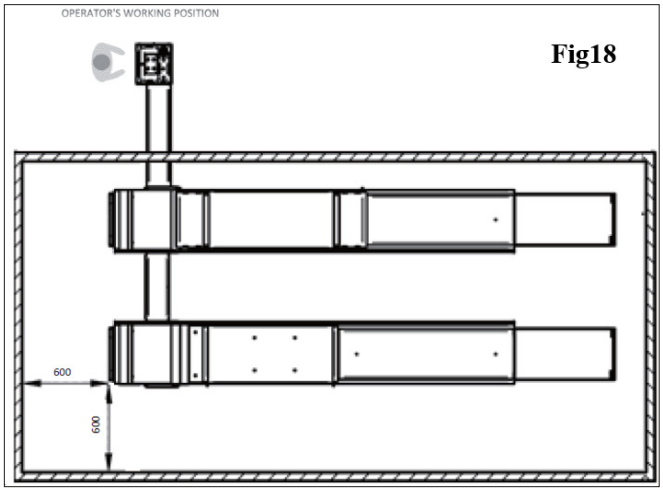

Fig18

HYDRAULISK TILSLUTNING

Fremgangsmåde for hydraulisk tilslutning af liften til styreenheden:

Fjern styreenhedens dør ved at løsne de 4 fastgørelsesskruer.
Fjern beskyttelsesdækslet.
Træk de hydrauliske slanger ud, der er placeret inde i styreenheden.
Træk de hydrauliske slanger ud under hovedliftens kørebaner.
Fjern hydraulikpropperne fra slangerne.
Tilslut de hydrauliske slanger til hydraulikenheden ved at matche farverne på klemmerne på slanger og koblinger (som vist i figur 19), og spænd korrekt. Tilslut væskereturslangerne C og F (figur 19).
Bemærk: Når tilslutningerne er gennemført, genskab styreenhedens oprindelige tilstand.

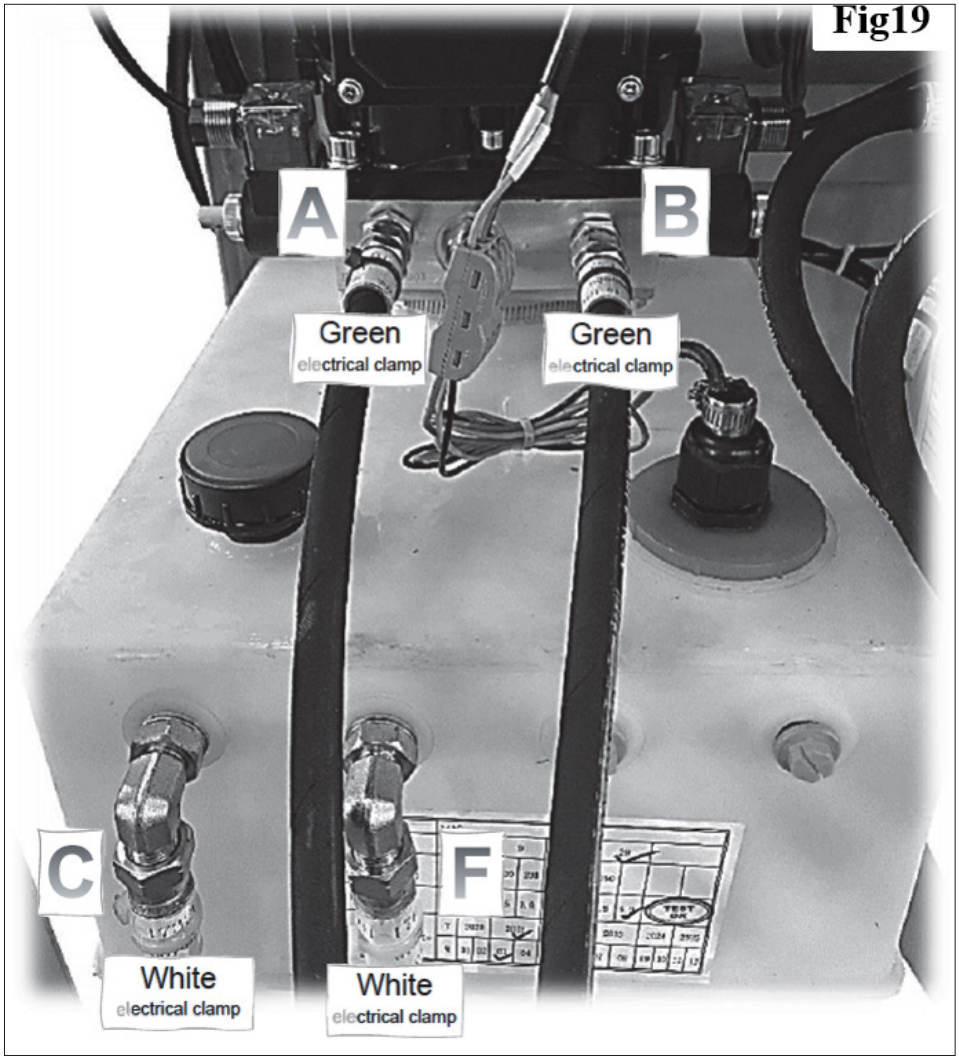

Fig19

TILSLUTNING AF LØFTEBORD – HYDRAULIKSYSTEM

Fremgangsmåde for hydraulisk tilslutning af løftebordet til styreenheden:

Fjern styreenhedens dør ved at løsne de 4 fastgørelsesskruer.
Fjern beskyttelsesdækslet.
Træk de hydrauliske slanger ud, der er placeret inde i styreenheden.
Træk de hydrauliske slanger ud under hovedliftens kørebaner.
Fjern hydraulikpropperne fra slangerne.
Tilslut de hydrauliske slanger til styreenheden ved at matche farverne på båndene på slanger og koblinger (som vist i figur 20), og spænd korrekt.

Bemærk: Når tilslutningerne er gennemført, genskab styreenhedens oprindelige tilstand.

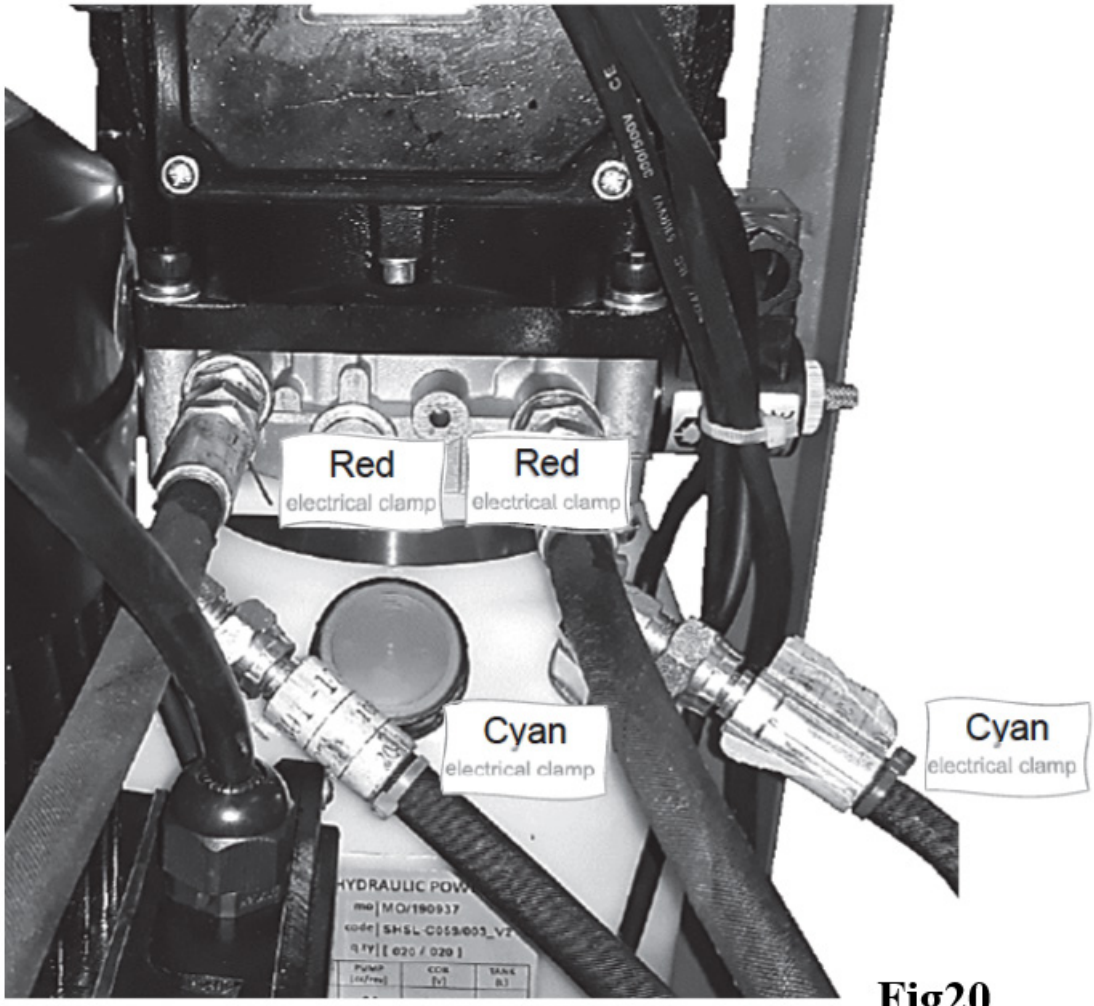

Fig20

PNEUMATISK TILSLUTNING

Det pneumatiske netværk, som liftens pneumatiske system skal tilsluttes til, skal være udstyret med en serviceenhed bestående af et filter, en regulator og en smøreenhed (FRL). FRL-enheder kan bestilles hos producenten, hvis nødvendigt. For at tilslutte liften pneumatisk til styreenheden, følg disse trin:

Fjern styreenhedens dør ved at løsne de 4 fastgørelsesskruer.
Træk de hydrauliske slanger ud under hovedliftens kørebaner.
Træk de hydrauliske slanger ud fra styreenheden.
Tilslut de pneumatiske slanger ved at matche numrene, der er angivet på slangerne, korrekt (se figur 21).
Tilslut det pneumatiske forsyningsnetværk til den medfølgende skrueforbindelse, som vist i figur 21.

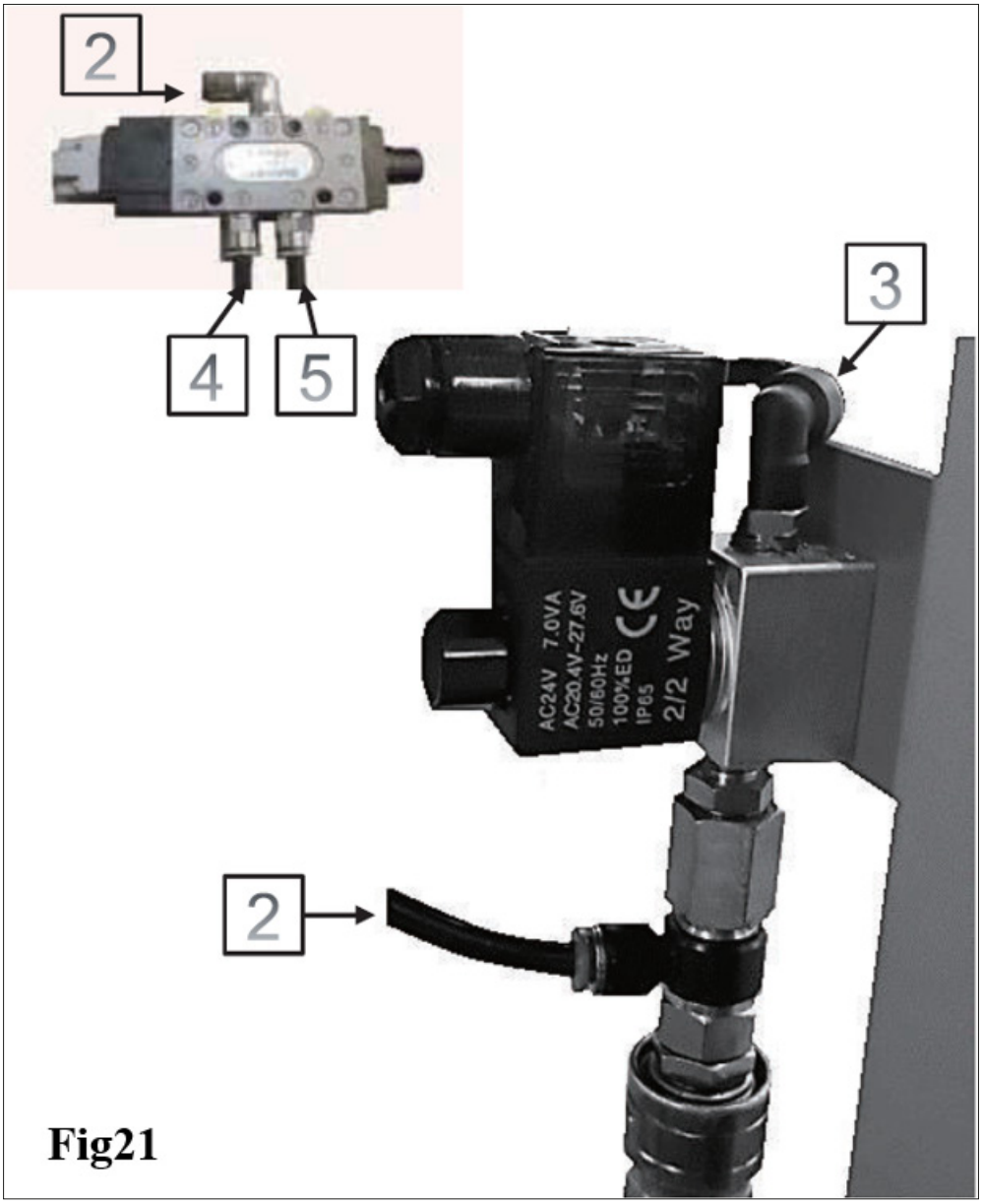

Fig21

ELEKTRISK TILSLUTNING

Proceduren for tilslutning af det elektriske system består af følgende trin:
- Tilslutning til elnettet
- Tilslutning af belysningssystemet (hvis installeret)

ADVARSEL
Alle operationer i forbindelse med elektrisk tilslutning til elnettet skal udelukkende udføres af kvalificeret personale.
- Elkabler skal dimensioneres i henhold til:
  - Den elektriske effekt, som maskinen forbruger (angivet på maskinens typeskilt)
  - Afstanden mellem maskinen og elnettilslutningen, så spændingsfald under fuld belastning ikke overstiger 4 % (10 % ved opstart) af den nominelle spænding angivet på typeskiltet
- Brugeren skal:
  - Montere et stik, der opfylder gældende regler, på strømforsyningskablet.
  - Tilslutte maskinen til en dedikeret elektrisk installation med passende fejlstrømsafbryder
  - Installere strømforsyningssikringer i overensstemmelse med specifikationerne i hovedledningsdiagrammet i denne manual
  - Sikre, at værkstedets elektriske installation er effektivt jordet
- For at forhindre uautoriseret brug af maskinen skal strømforsyningsstikket frakobles, når maskinen ikke bruges i længere perioder.
- Hvis maskinen er direkte tilsluttet elnettet uden brug af stik, skal der installeres en nøglebetjent eller aflåselig afbryder for at sikre, at kun autoriseret personale kan betjene maskinen.

ADVARSEL
En korrekt jordforbindelse er afgørende for maskinens sikre og korrekte funktion.
Tilkobl aldrig jordforbindelsen til gasrør, vandrør, telefonlinjer eller andre uegnede installationer.

SPECIFIKATIONER FOR SIKKERHEDSANORDNINGER

Liften er udstyret med sikkerhedsanordninger, som garanterer maksimal sikkerhed for brugeren i tilfælde af funktionsfejl. Disse er:

Mekanisk sikkerhedsanordning: Denne består grundlæggende af en klo og en tandstang (se fig. 22), og stopper straks en pludselig nedadgående bevægelse (inden for 100 mm) i tilfælde af hydrauliksvigt eller et sprængt rør.
Denne enhed er pneumatisk aktiveret og skal altid holdes i perfekt stand.
Manipulation, fjernelse eller deaktivering er strengt forbudt.

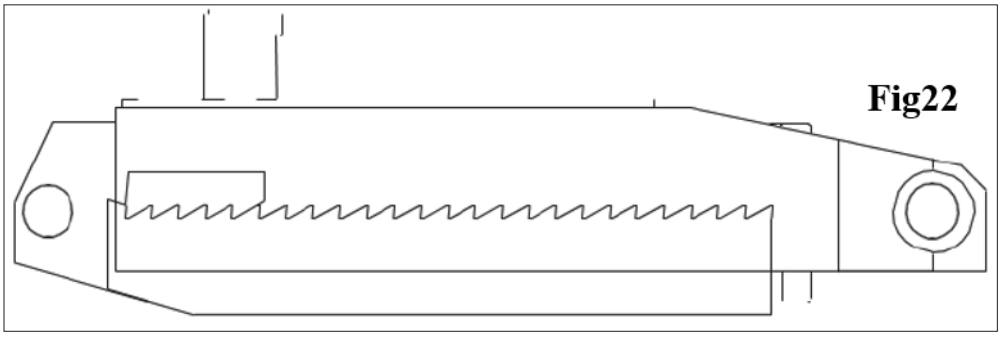

Hydraulisk sikkerhedsanordning: en slangebrudsventil (se fig. 23) er monteret på udløbet af løftecylinderen og stopper en pludselig nedadgående bevægelse i tilfælde af brud på et hydraulikrør.
Ventilen er kalibreret, så nedstigningshastigheden forbliver under de grænser, som gældende regler tillader.

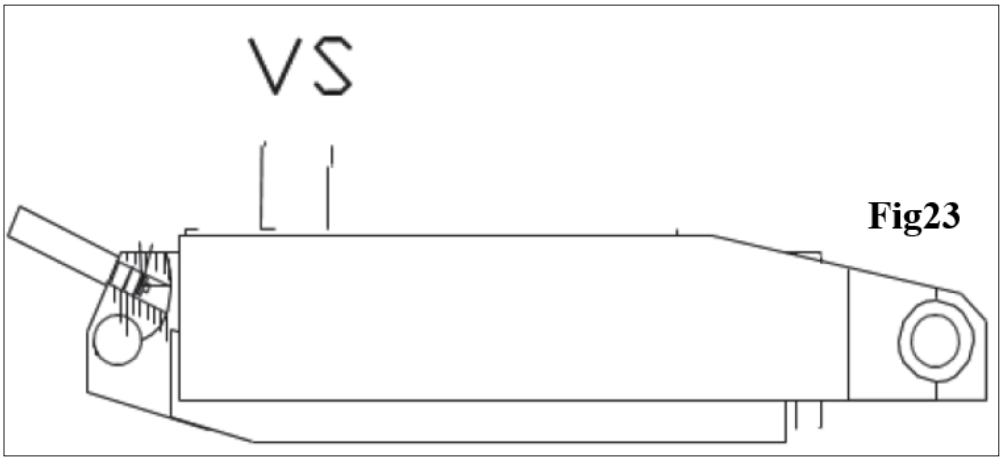

Anti-klem sikkerhedsanordning: En niveausvømmekontakt stopper nedsænkningen, når platformene er ca. 500 mm fra jorden, og udsender en pulserende lydalarm. For at fortsætte nedsænkningen skal brugeren slippe og derefter trykke på knappen igen, så platformene kan fuldføre deres nedstigning.

ADVARSEL
Ingen sikkerhedsanordninger må nogensinde manipuleres, fjernes eller deaktiveres.
Overtrædelse kan medføre fare for operatøren, og producenten fraskriver sig ethvert ansvar ved manglende overholdelse. Garantien kan ugyldiggøres.

IDRIFTSÆTTELSE

Maskinen må kun idriftsættes af særligt uddannet personale for at sikre korrekt funktion af liften og dens mekaniske og elektriske sikkerhedssystemer.

Idriftsættelsesproceduren for elektriske, hydrauliske og sikkerhedssystemer samt tilbehør er beskrevet nedenfor.
Følg proceduren i nøjagtig rækkefølge for at undgå fejl, som kan beskadige maskinen eller bringe operatørens sikkerhed i fare.

ADVARSEL
Producenten fraskriver sig ethvert ansvar for skader opstået ved manglende overholdelse af disse instruktioner. Sådanne skader kan medføre, at garantien bortfalder.

Elektrisk system

Tænd for kontrolpanelet med hovedafbryderen. Kontrollér, at den hvide pilotlampe lyser.
Tryk og hold startknappen nede i nogle sekunder, og kontroller, at motoren drejer i den korrekte retning.
Hvis motoren starter, men liften ikke hæver sig, skal to faser i strømkablet byttes om. Kontrollér derefter systemet igen.

Hydraulisk og pneumatisk system

Ved idriftsættelse af hydrauliksystemet skal følgende udføres:

a. Tænd for kontrolpanelet.
b. Udfør nogle komplette op-/ned-bevægelser. Kontrollér, at der ikke er olielækage fra rørforbindelserne eller luftlækage fra det pneumatiske system. Stram forbindelserne, hvis der er lækage.
c. Bliv stående i nogle sekunder i endestillingen med løftebordet for at udlufte luft fra rør og cylindre.
d. Kontrollér, at oliestanden i tanken er korrekt, når liften er helt sænket, og sørg for, at sikkerhedsstoppet sker ved ca. 500 mm fra jorden.
e. Kontrollér, hvor det er relevant, at den pneumatiske låsning af de svingbare platforme er stabil.
f. Kontrollér, at de mekaniske sikkerhedsanordninger aktiveres, og at trykket fra det pneumatiske stempel til frigørelse af de mekaniske sikkerhedsanordninger er tilstrækkeligt til at frigøre dem.

DRIFTPROCEDURER

Lift kontrol:

0. Hovedafbryder
1. Sikker parkeringsknap for hovedliften
2. Knap til at hæve liften
3. Knap til at sænke liften
4. Slutrejsknap (sidste 500 mm)
5. Strømindikator-LED og valg af hovedlift
6. Strømindikator-LED og valg af løftebord
7. Hovedlift / løftebord vælgerkontakt
8. Vælgerkontakt til låsning af glideplader
9. Vælgerknap til service-LED-lys (valgfri)

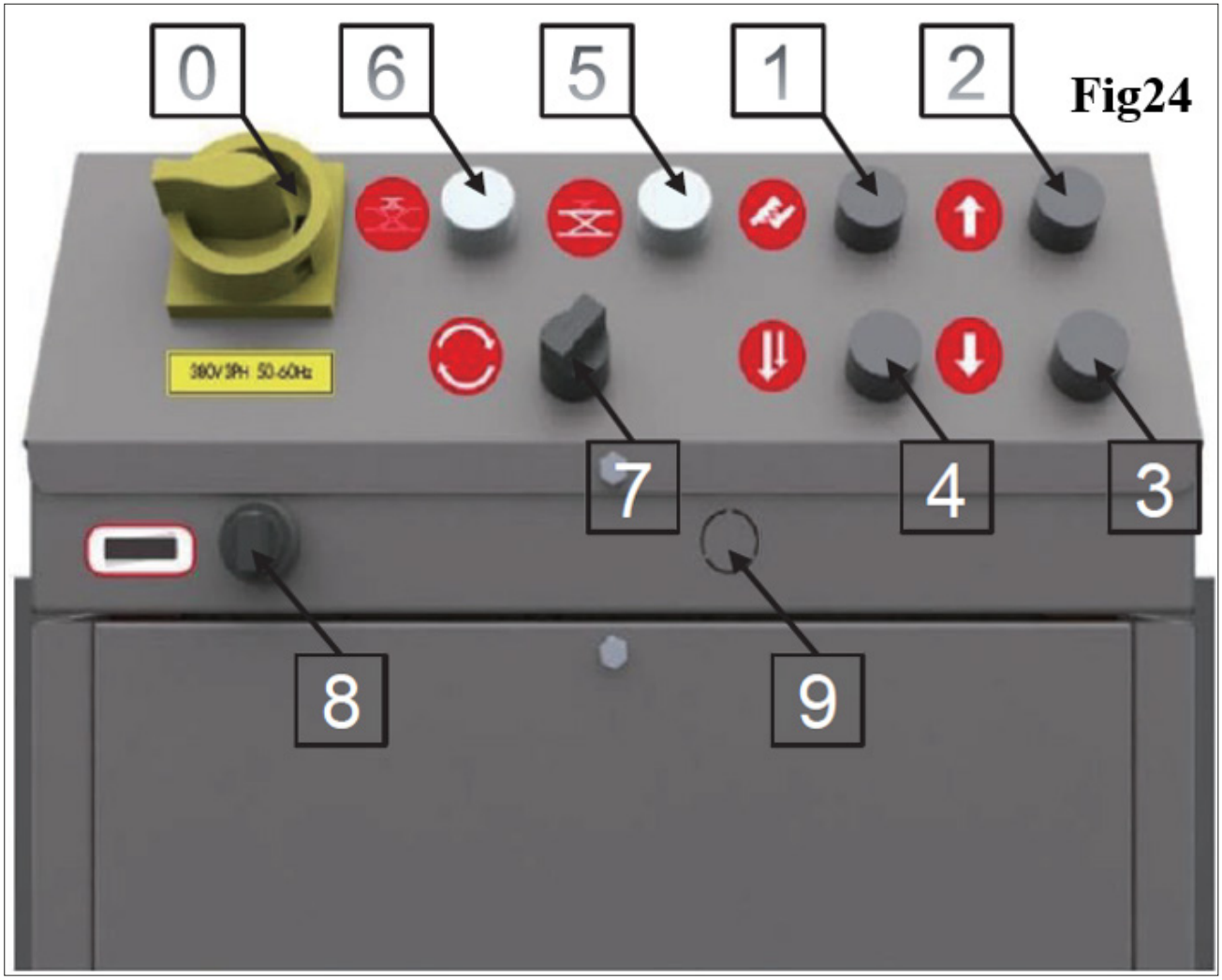

De enkelte funktioner for hver kontrol på panelet er beskrevet nedenfor:

0. HOVEDAFBRYDER
Drej blot hovedafbryderen med uret for at tænde kontrolenheden (fra 0 til 1).
Kontakten kan aflåses i position ”0” for at forhindre uautoriseret brug af liften.

1. SIKKER PARKERINGSKNAP FOR HOVEDLIFTEN
Hvis knappen trykkes direkte, begynder liften at sænke sig, men uden at løfte kløerne på de mekaniske sikkerhedsanordninger, og det indbyggede løftebord forbliver fastholdt af de mekaniske sikkerhedsanordninger.

2. KNAP TIL AT HÆVE HOVEDLIFTEN
Ved at trykke på denne knap begynder liften at hæve sig.

3. KNAP TIL AT SÆNKE HOVEDLIFTEN
Ved at trykke på denne knap begynder liften at sænke sig.

4. SLUTREJSKNAP (SIDSTE 500 MM)
Hvis den trykkes før sikkerhedshøjden (500 mm) registreres, aktiveres summeren, mens den – hvis den trykkes efter registrering af sikkerhedshøjden – aktiverer summeren og, efter få sekunder, åbner nedsænkningsmagnetventilen for den sidste del af slaget.

5. STRØMINDIKATOR-LED OG VALG AF HOVEDLIFT
Indikatoren lyser for at vise, at styretavlen modtager strøm, og at hovedliften styres.

6. STRØMINDIKATOR-LED OG VALG AF LØFTEBORD
Indikatoren lyser for at vise, at styretavlen modtager strøm, og at løftebordet styres.

7. HOVEDLIFT / LØFTEBORD VÆLGERKONTAKT
Tillader valg mellem hovedlift og løftebord.

8. VÆLGERKONTAKT TIL LÅSNING AF GLIDEPLADER
Tillader låsning eller oplåsning af glideplader.

9. VÆLGERKNAP TIL SERVICE-LED-LYS
Tillader tænd/sluk af servicebelysningssystemets lys.

ADVARSEL
Liften skal idriftsættes af særligt uddannet personale, som kan sikre, at liften og alle dens mekaniske og elektriske sikkerhedssystemer fungerer korrekt.

Instruktionerne, der skal følges, er angivet i slutningen af denne manual i et afsnit kun for autoriseret idriftsættelsespersonale.
Ingen andre end Producentens tekniske support eller tredjepartsfirmaer, der er autoriseret til at udføre teknisk vedligeholdelse, må udføre de beskrevne procedurer.

ADVARSEL
Enhver skade, der skyldes manglende overholdelse af ovenstående instruktioner, kan ikke tilskrives producenten og kan medføre, at garantien bliver ugyldig.

RUTINEMÆSSIG VEDLIGEHOLDELSE

ADVARSEL
”Håndbogen for reservedele” autoriserer ikke brugeren til at udføre arbejde på maskinen med undtagelse af de operationer, der udtrykkeligt er beskrevet i brugsmanualen. Den har alene til formål at give teknisk service nøjagtige oplysninger for at reducere forsinkelse.

ADVARSEL
Producenten fraskriver sig ethvert ansvar for problemer og/eller skader, der skyldes brug af uoriginale reservedele eller tilbehør.

ADVARSEL
Det er forbudt at ændre nogen driftsindstillingsværdi for maksimaltryksventilerne eller trykbegrænseren. Producenten fraskriver sig ethvert ansvar for skader forårsaget af manipulation med disse ventiler.

ADVARSEL
Før der udføres justerings- eller vedligeholdelsesarbejde, skal maskinen frakobles pneumatisk og elektrisk strømforsyning, og det skal kontrolleres, at alle bevægelige dele er låst.

ADVARSEL
Fjern eller ændr aldrig nogen del af denne maskine.

ADVARSEL
Hold arbejdsområdet rent.
Brug aldrig trykluft, vandstråler eller aggressive kemikalier til at fjerne snavs eller rester fra maskinen.
Undgå så vidt muligt at generere eller hvirvle støv op under rengøring.
Vedligeholdelse af uautoriseret personale er strengt forbudt.

For at sikre, at maskinen forbliver i god stand og fungerer korrekt, er det vigtigt at følge nedenstående instruktioner og udføre rengøring og rutinemæssig vedligeholdelse for hver 1.000 driftstimer.
Rengørings- og vedligeholdelsesarbejdet skal udføres i overensstemmelse med nedenstående anvisninger:

Rengørings- og vedligeholdelsesarbejdet skal udføres under maksimalt sikre forhold, ved at sætte liften i en mekanisk sikker position.

Drej hovedafbryderen til nul (0), og frakobl maskinens elektriske forbindelser. Udskift hydraulikvæsken i kontrolenhedens tank (kapacitet: 29 l for hovedliften og 8 l for hjælpeliften) hver 1.000 driftstimer med de væsker, der er anbefalet i nedenstående tabel.

FABRIKAT	HYDRAULISKE KONTROLLER	FEDTSMØRING
API	CIS 32	PIGREASE LT-S
MOBILOIL	DTE24	MOBILPLEX 46
SHELL	TELLUS	ALVANIA EP 1
ESSO	NUTO HP 32	BEACON EP 1
BP	ENERGOL HLP65	ENERGREASE LS 1 EP
AGIP	OSO 35	GR.MU EP 1
FINA	HYDRAN 31	MARSON EPL 1

Rengør liften og vær særlig opmærksom på fremmedlegemer, der kan forårsage funktionsfejl på de mekaniske og elektriske sikkerhedsanordninger.

BRUG AF LIFTEN

Liften må kun bruges af autoriseret personale. Husk, at enhver brug af personale, som ikke er bekendt med procedurerne angivet i denne manual, kan medføre fare. Maskinens betjening foregår som følger:

Hovedliften
Placering af køretøjet: Efter placering af køretøjet på liftens ramper skal du sikre, at hjulene er så centreret som muligt på rampens midterlinje, og derefter aktivere køretøjets parkeringsbremse for at undgå farlige bevægelser.
Hvis den indbyggede løftebord bruges, skal afstandsklodserne placeres mellem løftebordet og køretøjet. Placer dem på de passende understøtninger som anvist af køretøjsproducenten, og så centreret som muligt i forhold til rampens midterlinje.

Løft af køretøjet: Tænd for hovedafbryderen og tryk på knappen ”Op” (2). Slip knappen, når den ønskede arbejdshøjde er nået.

Sænkning af liften: Tænd maskinen og tryk på ”Ned”-knappen (3). Liften vil først løfte sig i ca. 1,5 sekunder for at frigøre kløerne på de mekaniske sikkerhedsanordninger fra tandstangen (hvis de tidligere var aktiveret), og begynder derefter at køre nedad.

Sikker parkering: Tænd maskinen og tryk på knappen ”Sikker parkering” (1). Liften begynder straks at køre ned, mens de mekaniske sikkerhedsanordninger forbliver nede; hold knappen trykket ind, indtil sikkerhedsanordningerne på begge ramper er engageret i tandrækken nedenunder.

Løftebord
Løft af køretøjet: Tænd hovedafbryderen og tryk på knap (9) ”Op”. Slip knappen, når den ønskede højde er nået.
Sluk derefter hovedafbryderen og påbegynd arbejdet.

Sænkning af det indbyggede løftebord: Tænd maskinen og tryk på knap (10) ”Ned”. Det indbyggede løftebord vil først løfte sig i ca. 1,5 sekunder for at frigøre kløerne på den mekaniske sikkerhedsanordning fra tandstangen.

MANUEL NØDSÆNKNING

Liften har to nødtilstande:
- manuel nødsænkning af hovedløfter
- Manuel nødbevægelse af det indbyggede løftebord (kun combi version)

Disse tilstande er beregnet til nødsituationer som følge af funktionsfejl, forkert belastning, strømafbrydelse osv.

Formålet er at gøre det muligt for operatøren at sænke rampene og fjerne køretøjet. Nødprocedurerne må udføres af brugeren, men det anbefales kraftigt at kontakte vores tekniske serviceafdeling ved tvivlsspørgsmål. Nødprocedurer er potentielt farlige og skal udføres med stor forsigtighed – sørg for, at ingen personer befinder sig i nærheden af liften under udførelsen.

manuel nødsænkning af hovedløfter

1. Sluk hovedafbryderen
2. Åbn kontrolenhedens dør
3. Fjern eventuelle forhindringer under liften
4. Åbn fingerskruerne på ventiler A og B samtidig, og sænk rampene i små bevægelser
5. Gentag punkt 4 flere gange og sørg for, at liften bevæger sig jævnt nedad, og at ramperne forbliver justerede, indtil de hviler på jorden
6. Fjern køretøjet
7. Genskab normale driftsforhold

Efter køretøjet er fjernet fra liften, og problemet der forårsagede fejlen er løst, og maskinen igen er klar til drift, skal en komplet løfte- og sænkecyklus udføres for at kontrollere liftens og dens sikkerhedsanordningers funktion.

Efter manuel sænkning skal liftens normale driftsforhold genoprettes.

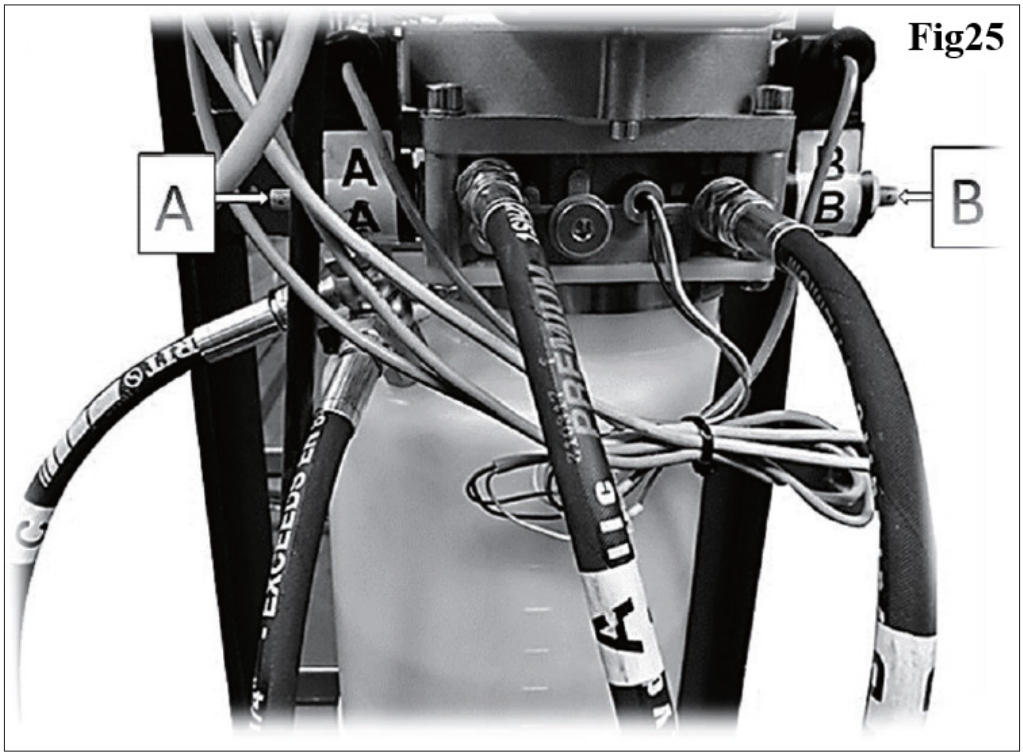

manuel nødsænkning af frihjulsløfter

1. Sluk hovedafbryderen
2. Åbn kontrolenhedens dør
3. Fjern eventuelle forhindringer under liften
4. Åbn fingerskruerne på ventiler A og B samtidig, og sænk rampene i små bevægelser
5. Gentag punkt 4 flere gange og sørg for, at liften bevæger sig jævnt nedad, og at ramperne forbliver justerede, indtil de hviler på jorden
6. Fjern køretøjet
7. Genskab normale driftsforhold
8. Genskab normale driftsforhold

Efter køretøjet er fjernet fra liften, og problemet der forårsagede fejlen er løst, og maskinen igen er klar til drift, skal en komplet løfte- og sænkecyklus udføres for at kontrollere liftens og dens sikkerhedsanordningers funktion.

Efter manuel sænkning skal liftens normale driftsforhold genoprettes.

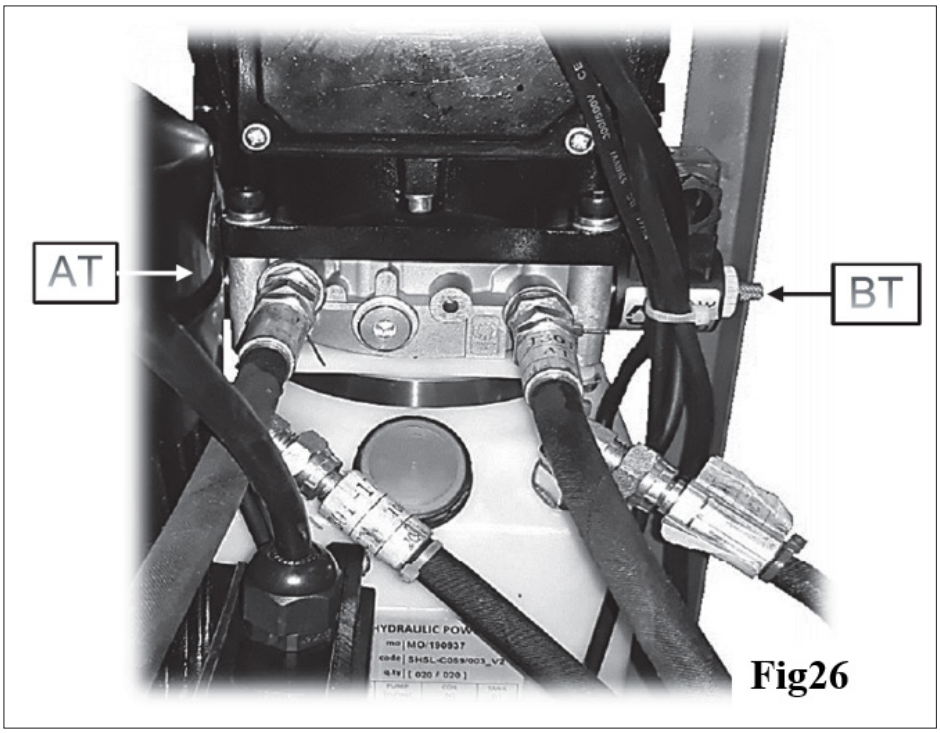

Fig26

Opbevaring

Hvis liften ikke skal bruges i en længere periode, skal energiforsyningen afbrydes, tank(e) med driftsvæsker tømmes, og dele der kan tage skade af støv, beskyttes.

Skrotning

Hvis liften skal tages ud af drift, skal den gøres ubrugelig ved at fjerne kraftenheden (den hydrauliske pumpe og elmotoren) fra kontrolenheden.

Alle dele, der kan udgøre en fare, skal gøres ufarlige. Vurder liftens affaldskategori.
Skrot som metal- og elektronikaffald, og aflever de forskellige dele på relevante indsamlingssteder.
Hvis liften klassificeres som "særligt affald", skal den skilles ad, og delene sorteres efter type og bortskaffes i henhold til gældende lovgivning.

Miljøoplysninger
Dette produkt kan indeholde stoffer, der kan være farlige for miljøet og for menneskers sundhed, hvis de ikke bortskaffes korrekt.

Følg derfor nedenstående instruktioner for at undgå udledning af disse stoffer og for at forbedre udnyttelsen af naturressourcer. Elektrisk og elektronisk udstyr må ikke bortskaffes sammen med almindeligt husholdningsaffald. Tværtimod skal det sendes til selektiv affaldsindsamling for korrekt behandling.
Symbolet med den overkrydsede affaldsspand, som findes på produktet og på denne side, minder brugeren om, at produktet skal bortskaffes korrekt ved slutningen af dets levetid. Dette forhindrer uhensigtsmæssig bortskaffelse af de stoffer, som dette produkt indeholder, eller uhensigtsmæssig anvendelse af nogle af dem, i at få farlige konsekvenser for miljøet og menneskers sundhed. Derudover hjælper det med at genvinde, genanvende og genbruge mange af de materialer, der findes i disse produkter. Med dette formål organiserer producenter og distributører af elektrisk og elektronisk udstyr passende indsamlings- og bortskaffelsessystemer for selve udstyret.

Ved slutningen af produktets levetid skal du kontakte din distributør for yderligere information om indsamlingsprocedurer. Når du køber produktet, vil din distributør informere dig om muligheden for at aflevere en gammel maskine uden beregning ved slutningen af dens livscyklus, forudsat at det drejer sig om en tilsvarende type og at den havde de samme funktioner som den købte. En bortskaffelse af produktet, der ikke overholder det ovenfor beskrevne, vil være underlagt de sanktioner, der er fastsat i den gældende lovgivning i det land, hvor bortskaffelsen finder sted.
Vi anbefaler desuden, at du tager andre miljøvenlige forholdsregler: genanvend den indvendige og udvendige emballage, som produktet blev leveret i, og bortskaff gamle batterier korrekt (kun hvis de findes i produktet).

Med din hjælp kan vi reducere mængden af naturressourcer, der anvendes til produktion af elektrisk og elektronisk udstyr, minimere brugen af lossepladser til bortskaffelse af materialer og forbedre livskvaliteten ved at undgå udledning af potentielt farlige stoffer i miljøet.

Anbefalet brandslukningsudstyr
Når du skal vælge den mest egnede brandslukker, skal du konsultere følgende tabel:

	Tørre materialer	Brændbare væsker	Elektrisk udstyr
Water	JA	NEJ	NEJ
Foam	JA	JA	NEJ
Powder	JA*	JA	JA
CO2	JA*	JA	JA

JA* Kan bruges i mangel af mere passende metoder eller til at kontrollere mindre brandudbrud

ADVARSEL
Denne tabel indeholder generelle instruktioner, der skal bruges som retningslinjer for brugerne. Alle anvendelser af hver type brandslukker skal indhentes fra den relevante producent.

INFORMATION OG ADVARSLER OM OLIE

Bortskaffelse af spildolie

Bortskaf ikke spildolie i kloakker, regnvandsafløb, floder eller vandløb; indsaml den og overdrag den til en autoriseret affaldshåndteringsvirksomhed

Olielækager eller -spild

Begræns spredningen af det spildte produkt ved hjælp af jord, sand eller et andet absorberende materiale. Det forurenede område skal affedtes med opløsningsmidler, idet man skal undgå, at der dannes eller ophobes dampe. Resterne fra rengøringen skal bortskaffes i henhold til gældende lovgivning.

Forholdsregler ved brug af olie

- Undgå kontakt med huden.
- Undgå dannelse eller spredning af olietåger i atmosfæren.
- Følgende grundlæggende sundhedsforholdsregler skal derfor følges:
  - Undgå sprøjt (brug egnet beklædning og beskyttelsesskærme på maskiner).
  - Vask ofte med vand og sæbe; brug ikke irriterende midler eller opløsningsmidler, som fjerner hudens beskyttende fedtlag.
  - Tør ikke hænder i snavsede eller olierede klude.
  - Skift tøj, hvis det er gennemvædet, eller i hvert fald ved arbejdsdagens afslutning.
  - Ryg eller spis ikke med olierede hænder.
- Tag desuden følgende forebyggende og beskyttende forholdsregler:
  - Oliebestandige handsker med foer.
  - Beskyttelsesbriller ved risiko for sprøjt.
  - Oliebestandige forklæder.
  - Beskyttelsesskærme ved risiko for sprøjt.
- Indtagelse: Søg straks lægehjælp og oplys alle egenskaber ved den indtagne olietype.
- Indånding: Ved eksponering for høje koncentrationer af dampe eller olietåge, flyt den berørte person ud i frisk luft og søg straks lægehjælp.

Øjne: Skyl med rigeligt rindende vand og søg straks lægehjælp.
Hud: Vask med sæbe og vand.

FEJLFINDING

Fejl:	Mulig årsag:	Løsning:
Liften virker ikke	Hovedafbryderen er ikke tændt	Tænd for kontakten.
	Der er ingen strøm	Genopret strømforsyning.
	Elektriske kabler er afbrudt	Udskift.
	Sikringer er sprunget	Udskift.
Kørebanerne stopper ikke i parkeringsposition	Motorens rotationsretning er forkert	Byt om på to faser.
	Oliemængden i tanken er ikke tilstrækkelig	Påfyld hydraulikolie.
	OP-knappen er defekt	Kontroller OP-knappen og dens forbindelse. Udskift om nødvendigt.
	Sænkeventilen forbliver åben	Kontroller og rengør, hvis den er snavset. Udskift, hvis defekt.
	Sugefilteret til pumpen er tilstoppet	Kontroller og rengør om nødvendigt.
	Pumpen er defekt	Kontroller pumpen og udskift om nødvendigt.
kan ikke hæve med max kapacitet	Olielækage i hydraulikenheden	Kontroller det maksimale tryk og afløbs-magnetventilen.
Lift sænker ikke ved aktivering af ned knap	Ned-solenioden fungerer ikke korrekt	Kontroller om den får strøm, og tjek magneten for skader (udskift hvis afbrudt eller sprunget).
	NED-knappen er defekt	Udskift knappen.
	Sænkeventiler er defekte	Kontrol og evt udskiftning saf sænkeventiler
Utilsigtet sænkning	Lækage i mindst to hydrauliske rør	Kontroller forbindelser for korrekt tilspænding og slanger for skader (udskift hvis beskadiget).
	Mindst to hydraulikcylindre er defekte	Kontroller og udskift om nødvendigt.
Liften vibrere ved sænkning	Luft i det hydrauliske system	Udluft det hydrauliske system.

PNEUMATISK SYSTEMDIAGRAM FOR WT

VM – Manuel låseventil til glideplader
YV2 – Magnetventil til mekanisk sikkerhedsanordning
CIL.1 – Cylinder til venstre mekanisk sikkerhedsanordning for hovedløft
CIL.2 – Cylinder til højre mekanisk sikkerhedsanordning for hovedløft
CIL.3 – Cylinder til venstre mekanisk sikkerhedsanordning for løftebord
CIL.4 – Cylinder til højre mekanisk sikkerhedsanordning for løftebord

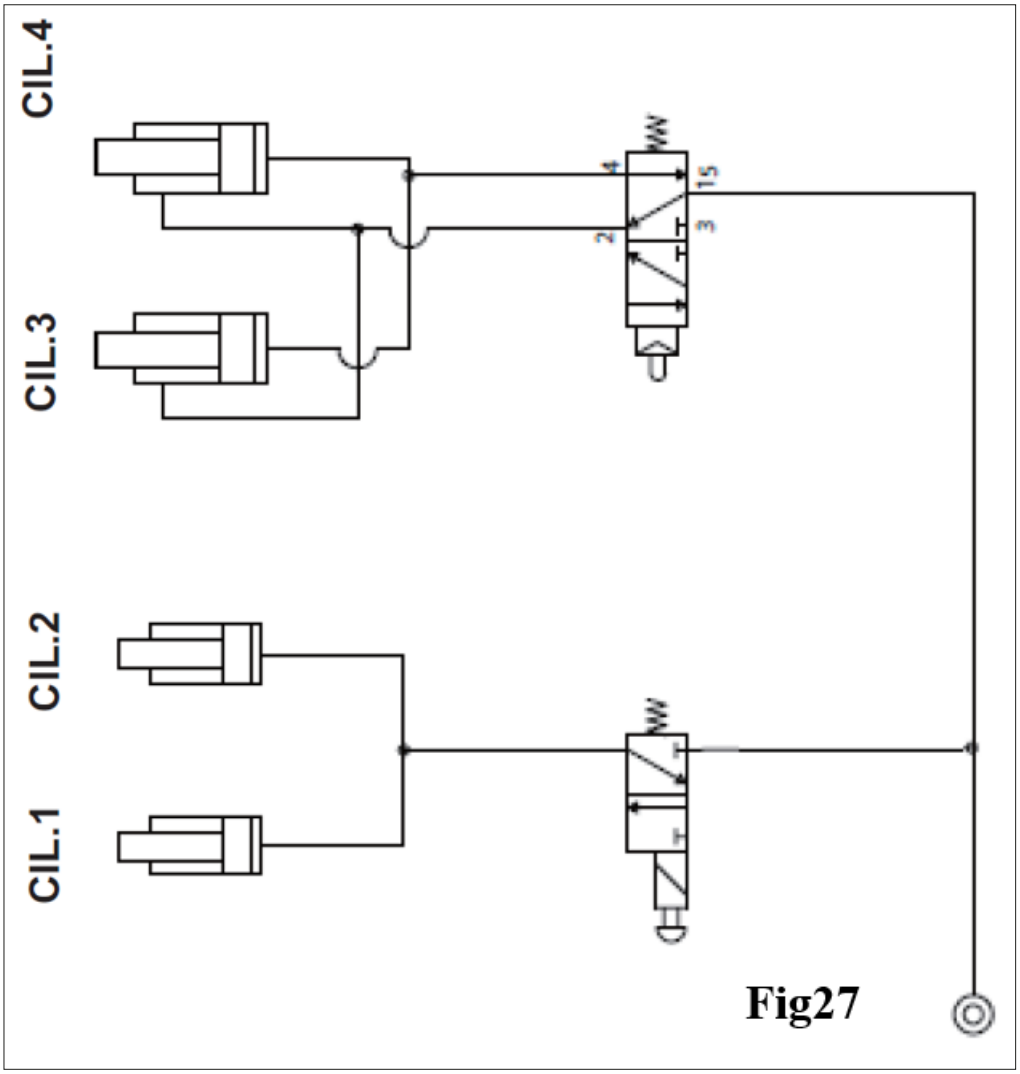

Fig27

HOVEDLØFT HYDRAULISK TILSLUTNINGSDIAGRAM

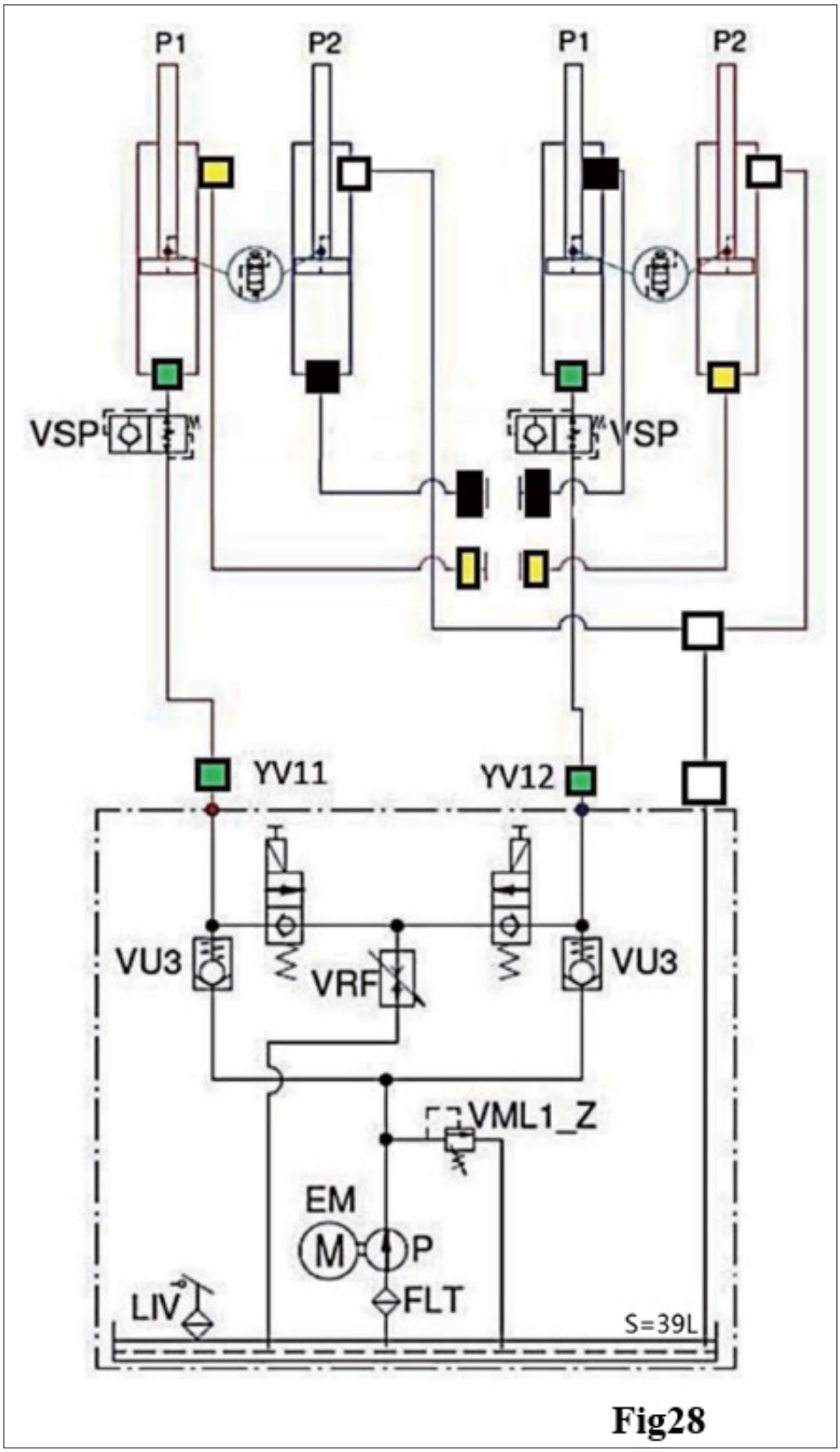

Fig28

LØFTEBORD HYDRAULISK TILSLUTNINGSDIAGRAM

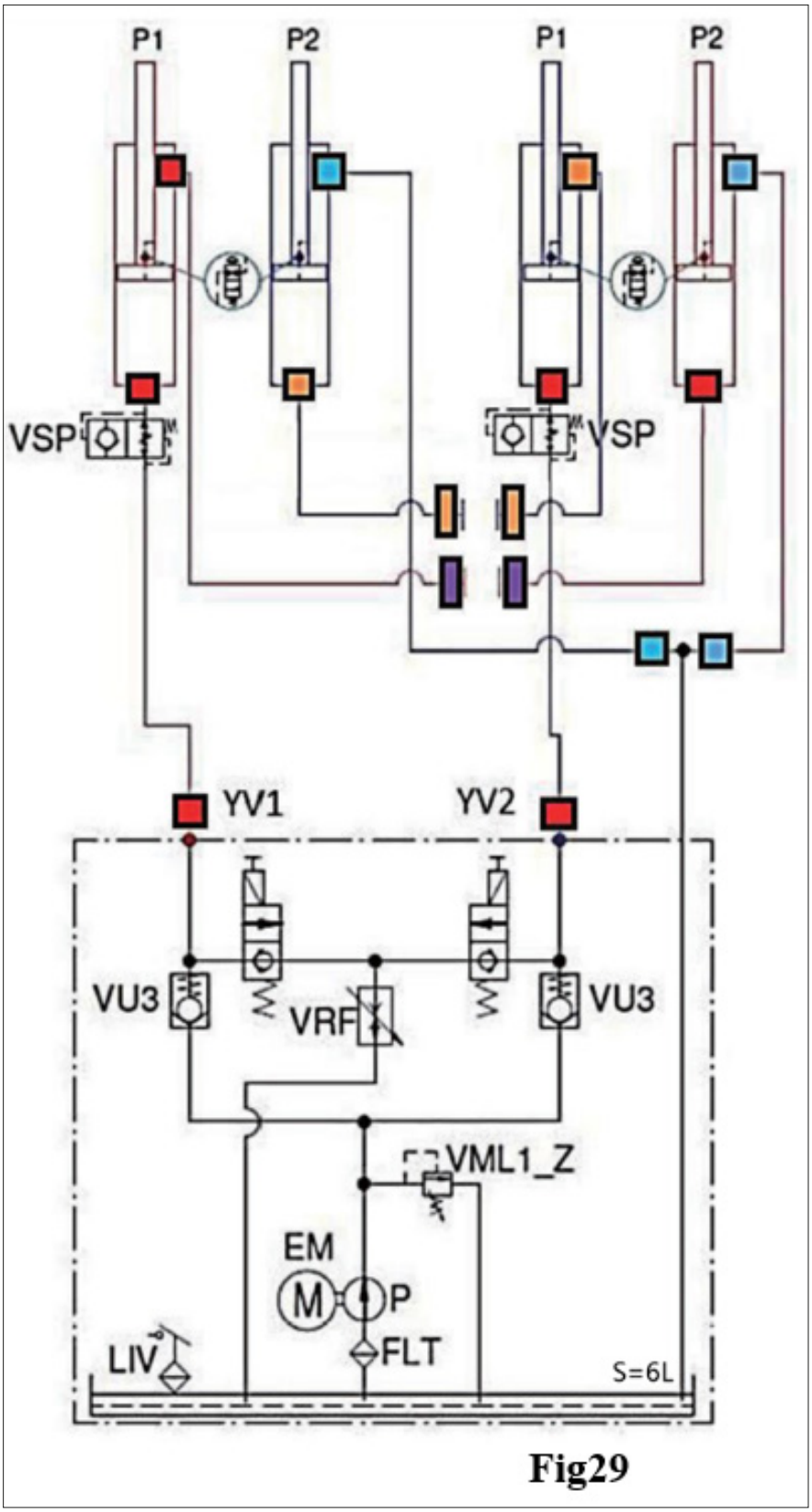

Fig29

HOVEDLØFT HYDRAULISK KREDSLØBSDIAGRAM

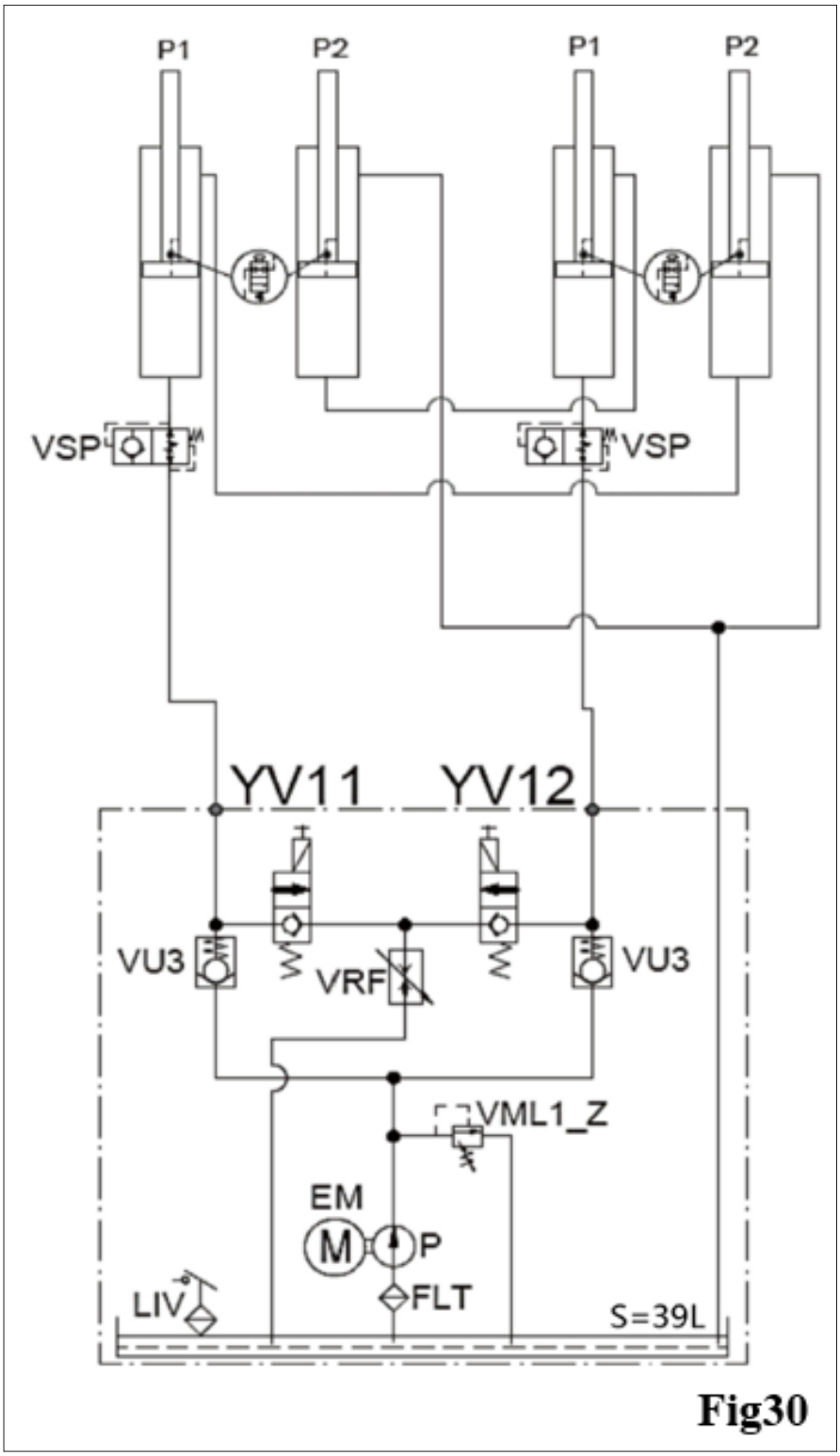

Fig30

VSP	Sænkebremseventil (sikkerhed)
YV11	Sænkeventil
YV12	Sænkeventil
VRF	Oliestyring – 8 l/min
VU3	Kontraventil
VML	Maksimalt trykventil (Pmax 290 bar)
LIV	Flydesvømmerkontakt

P1	Mastercylinder
P2	Slavecylinder
EM	Elektromotor 3 kW
P	Pumpe (4,8 cc til 3-faset – 3,0 cc til 1-faset)
FLT	Filter
S	Olietank 29 L

LØFTEBORD HYDRAULISK KREDSLØBSDIAGRAM

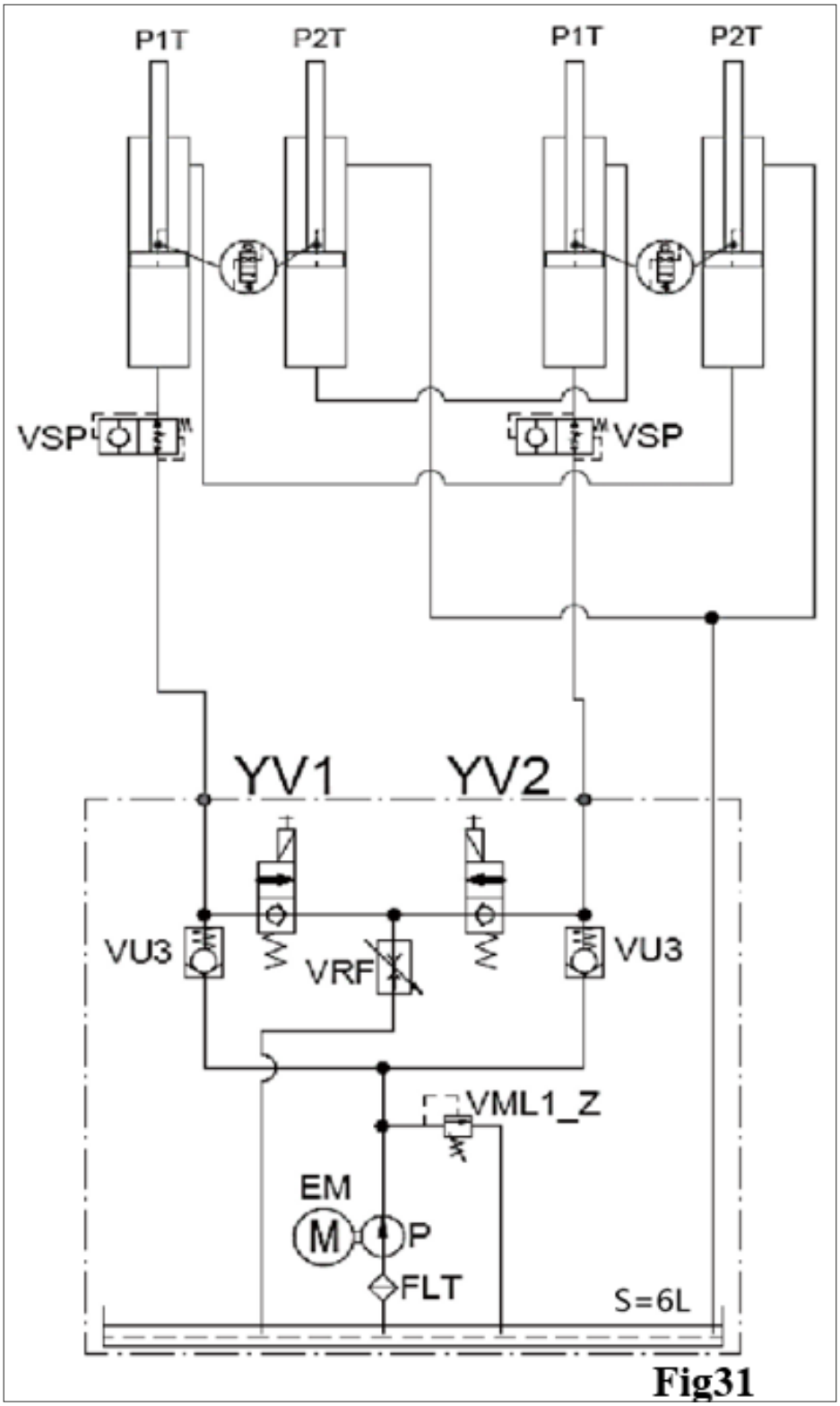

Fig31

VSP	Faldsikringsventil (sikkerhed)
YV1	Sænkeventil
YV2	Sænkeventil
VRF	Oliestyring – 8 l/min
VU3	Kontraventil
VML	Maksimalt trykventil (Pmax 290 bar)

P1	Mastercylinder
P2	Slavecylinder
EM	Elektromotor 3 kW
P	Pumpe (4,8 cc til 3-faset – 3,0 cc til 1-faset)
FLT	Filter
S	Olietank 8 L

LEDNINGSDIAGRAMMER

Fig32 - Fig33

FU	SIKRING Gg-500 10.3x38 16A	SB3	Sænk-knap LA22C
FU1	SIKRING Gg-500 5x20 1A	SB4	Sænk-knap LA22C
FU2	SIKRING Gg-500 5x20 4A	TC1	Transformer 200W 400V/24V (110W) 24V (90W)
HA1	BUZZER AD16-22SM	YV11	Sænk-magnetventil
HA2	BUZZER AD16-22SM	YV12	Sænk-magnetventil
KM1	AC-KONTAKTOR CJX2-1801 24ACV	YV2	Pneumatisk magnetventil
KM2	AC-KONTAKTOR CJX2-1801 24ACV	SW	Kontakt LC22C
M1	Motor 3kW	T1	Tidsrelæ ET-41
M2	Motor 3kW	YVT1	Sænk-magnetventil
QS1	Afbryder 32A	YVT2	Sænk-magnetventil
SQ1	Flydesvømmerkontakt	HL1	Hvid indikatorlampe ND16-22DS/4(2)
SB1	Sikker sænk-knap LA22C	HL2	Hvid indikatorlampe ND16-22DS/4(2)
SB2	Hæveknap LA22C		

Fig34

FU	SIKRING Gg-500 10.3x38 32A	SB3	Sænk-knap LA22C
FU1	SIKRING Gg-500 5x20 1A	SB4	Sænk-knap LA22C
FU2	SIKRING Gg-500 5x20 4A	TC1	Transformer 200W 400V/24V (110W) 24V (90W)
HA1	BUZZER AD16-22SM	YV11	Sænk-magnetventil
HA2	BUZZER AD16-22SM	YV12	Sænk-magnetventil
KM1	AC-KONTAKTOR CJX2-1801 24ACV	YV2	Pneumatisk magnetventil
KM2	AC-KONTAKTOR CJX2-1801 24ACV	SW	Kontakt LC22C
M1	Motor 3kW	T1	Tidsrelæ ET-41
M2	Motor 3kW	YVT1	Sænk-magnetventil
QS1	Afbryder 32A	YVT2	Sænk-magnetventil
SQ1	Flydesvømmerkontakt	HL1	Hvid indikatorlampe ND16-22DS/4(2)
SB1	Sikker sænk-knap LA22C	HL2	Hvid indikatorlampe ND16-22DS/4(2)
SB2	Hæveknap LA22C		

Version 400V - 3PH

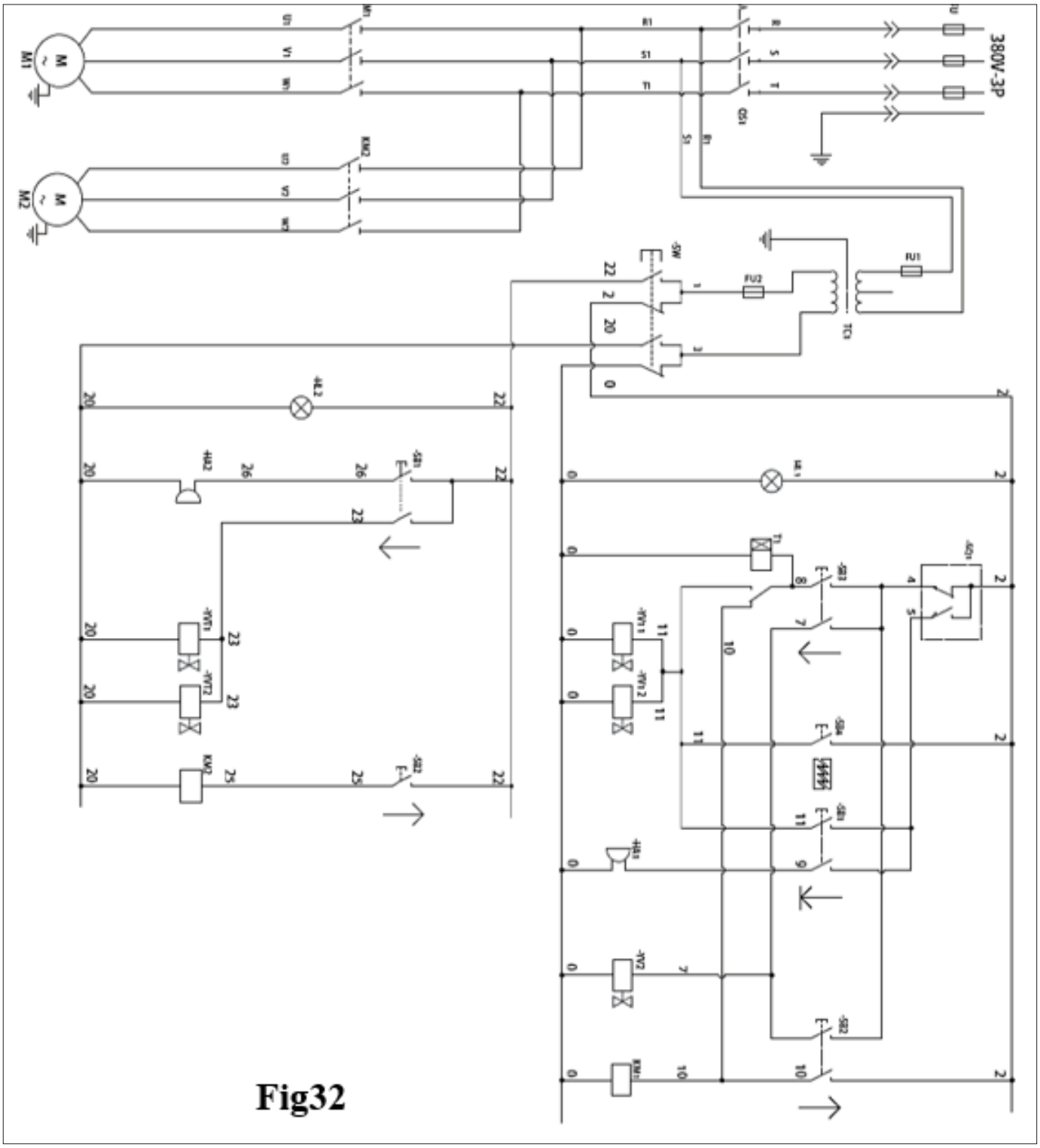

Version 230V - 3PH

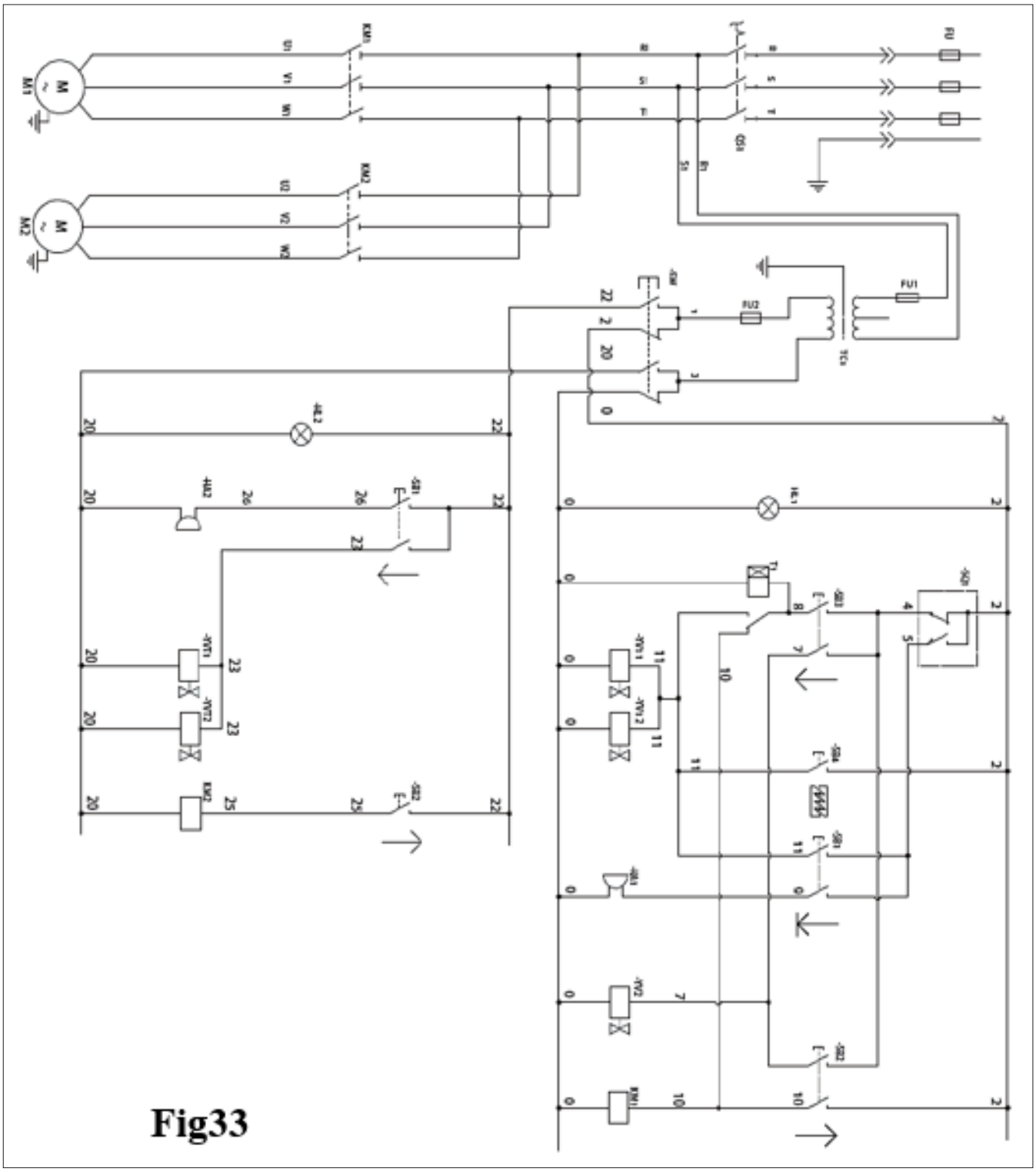

Fig33

Version 230V - 1PH

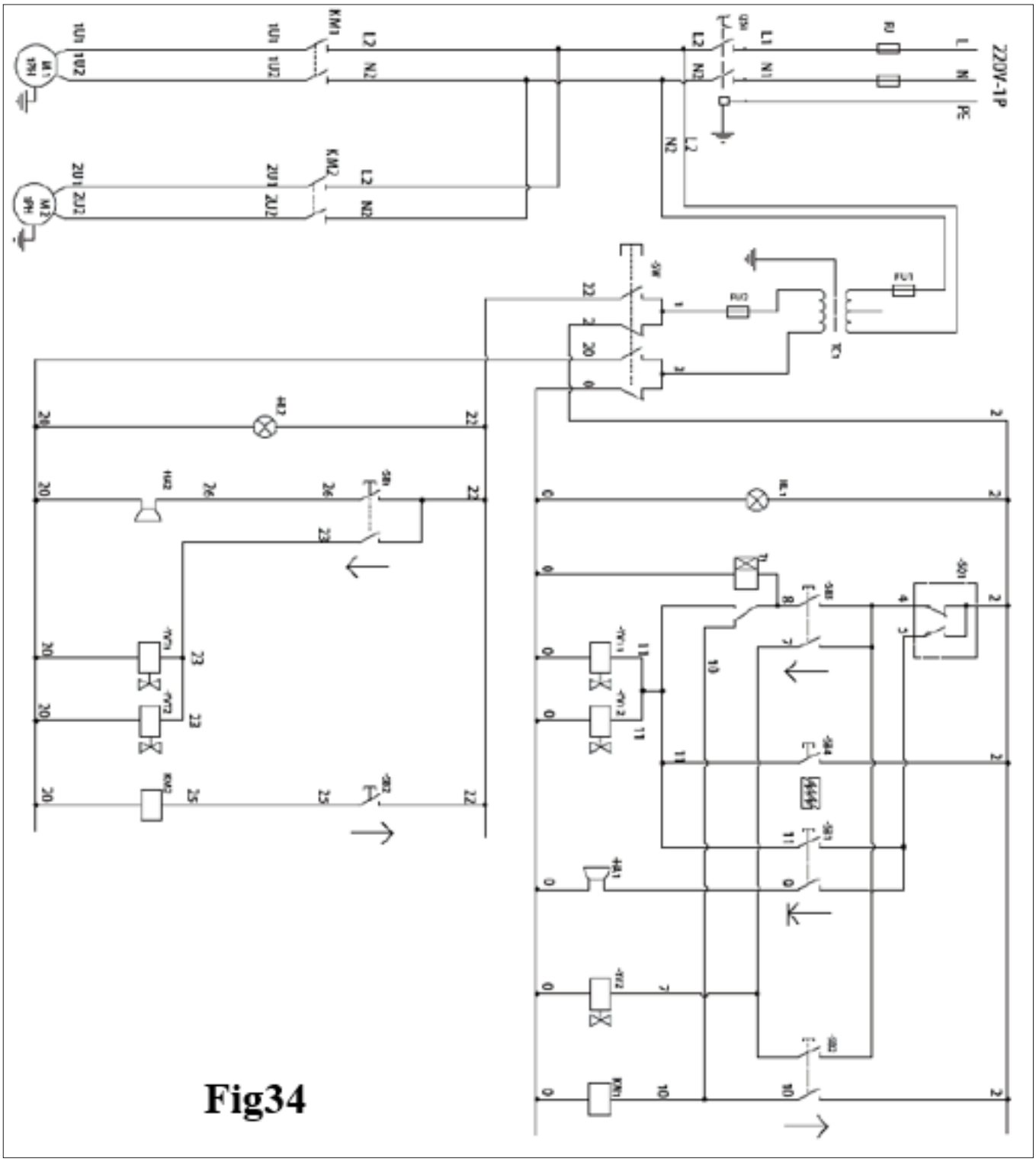

Forbindelse af niveaukontakt – Hovedløft

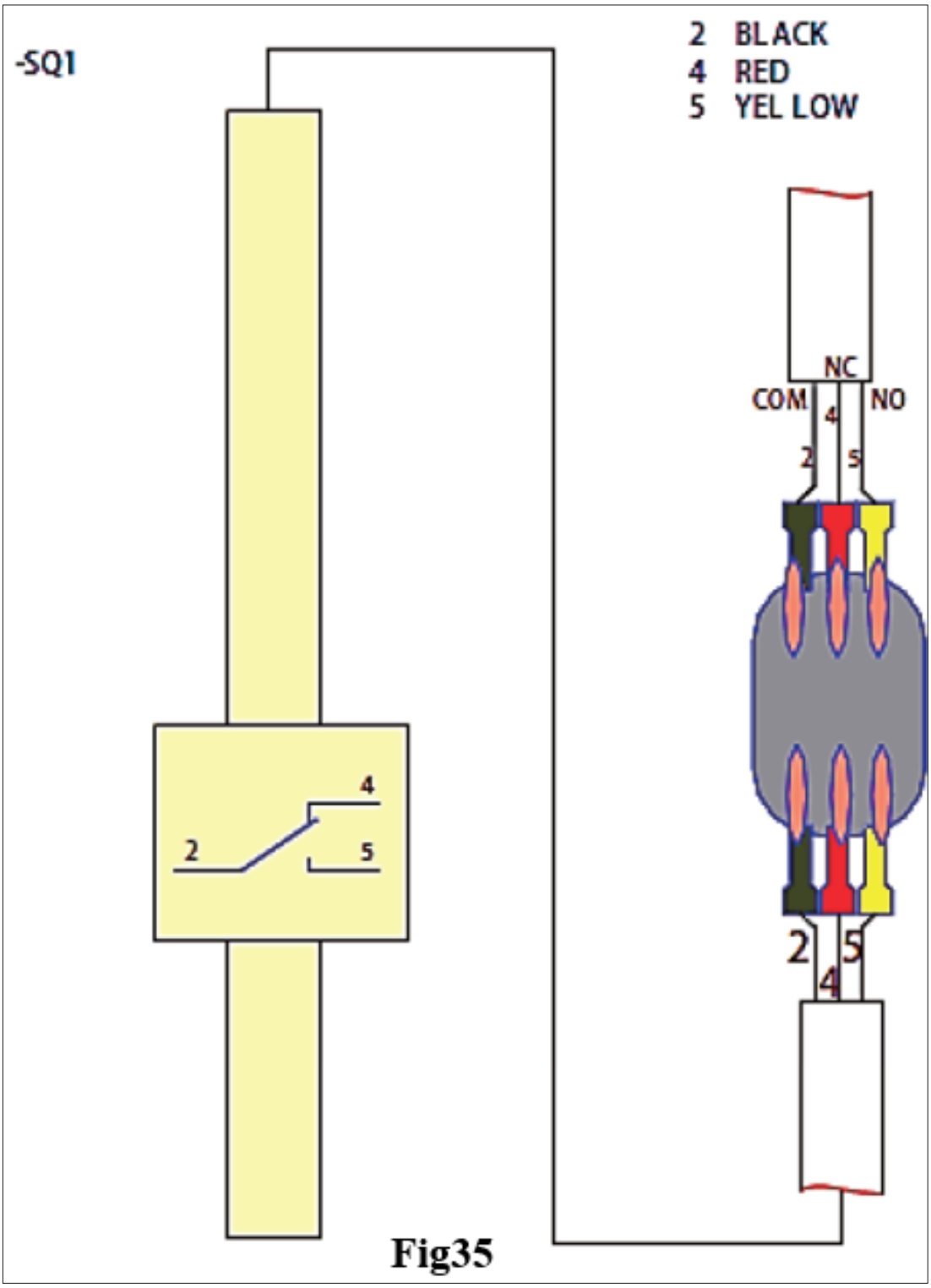

Fig35

by STENHØJ BRADBURY

Som producent erklærer vi, at det produkt:
som denne erklæring henviser til, fremstillet
af os, og for hvilket vi er i besiddelse af
den tilhørende tekniske dokumentation, er
i overensstemmelse med de ovennævnte
standarder og direktiver.