AUTOP STENHOJ

Biglift 2.55 F480

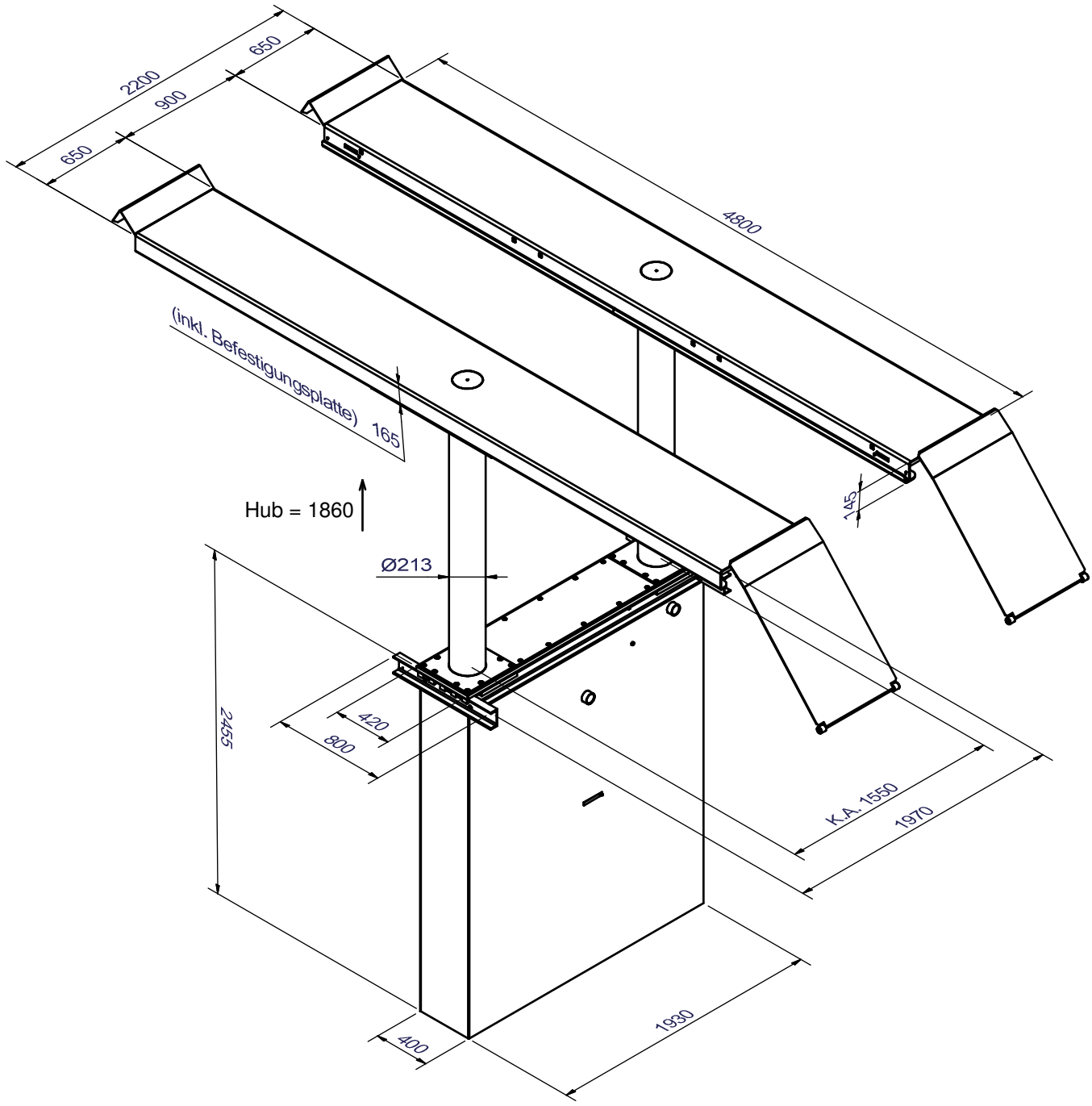

Konstruktionsänderungen vorbehalten * Stand 01.01.2016

Maßskizze incl. Angaben der Überfahrhöhen